S4L120E

Famille	Réfrigérateurs
Installation	Intégrable
Catégorie	Une porte
Niche d'encastrement	122
Largeur de référence	Jusqu'à 60 cm
Hauteur de référence	100 - 160 cm
Type de refroidissement	Statique
Dégivrage	Automatique
Type de charnières	Par glissières
Position des charnières	Droite
Porte réversible	Oui
Code EAN	8017709337131

Esthétique

Esthétique	Universel
Couleur	Blanc
Design	Plat
Matériau de la porte	Tôle d'acier
Matériau des parois latérales	Tôle d'acier
Couleur des parois latérales	Blanc
Logo	Sérigraphié
Couleur des finitions des balconnets	Blanc
Couleur des finitions des tiroirs	Blanc
Couleur des finitions des clayettes en verre	Blanc

Caractéristiques réfrigérateur

Nombre de compartiments	1
Type de compartiment	Compartiment Fruits et Légumes
Nombre de clayettes réglables	4
Nombre de bacs à légumes	1
Type de clayettes réglables	Verre
Type de bac à légumes	Standard
Dessus bac à légumes	Oui
Type de dessus bac à légumes	Verre
Nombre de lampes	1
Eclairage interne réfrigérateur	Oui
Type d'éclairage interne réfrigérateur	LED

Contre-porte réfrigérateur

Nombre de balconnets réglables	3	**Nombre de balconnets porte-bouteilles**	1

Autres caractéristiques réfrigérateur

Accessoires réfrigérateur	Kit Listeria, Casier à oeufs

Autres caractéristiques techniques

Type de contrôle de la température	Electromécanique
Nombre de compresseurs	1
Type de gaz réfrigérant	R600a
Type compresseur	Standard
Quantité de réfrigérant (gr)	25 g
Agent d'expansion pour mousses isolantes	Cyclopentane

Performance / Etiquette énergétique - Reg. 2019

Consommation d'énergie annuelle	101 kWh/a	**Niveau sonore**	34 dB(A) re 1 pW
Classe énergétique	E	**Volume brut réfrigérateur**	208 l
Classe d'émissions acoustiques dans l'air	B	**Classe climatique**	SN, N, ST, T
Volume net total	208 l	**EEI**	99 %
Somme des volumes du (des) compartiment(s) Extra Fresh et du (des) compartiment(s) frais	208 l		

Raccordement électrique

Puissance nominale	130 W	**Fréquence**	50 Hz
Intensité	1 A	**Longueur du câble d'alimentation**	240 cm
Tension	230-240 V	**Type de prise**	(F;E) Schuko

Informations logistiques

Largeur du produit	548 mm	**Hauteur du produit avec pieds**	1218 mm
Largeur de la niche d'encastrement	560 mm	**Hauteur de la niche d'encastrement**	1225 mm
Profondeur du produit sans poignée	549 mm	**Largeur du produit avec les portes ouvertes au maximum**	548 mm
Profondeur de la niche d'encastrement	550 mm		

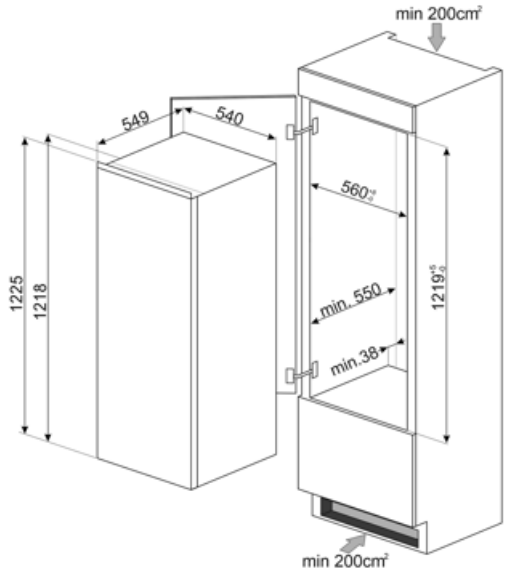
min 200cm²
549
540
1225
1218
560
min. 550
min.38
1219
min 200cm²

Symbols glossary

Dégivrage automatique : Le réfrigérateur se dégivre automatiquement. L’eau issue de ce dégivrage ne doit pas être récupérée car le réfrigérateur est équipé d’un système d’évaporation.

Classe énergétique E

Eclairage intérieur LED : L'éclairage intérieur LED assure à la fois des économies d'énergie et un éclairage d'ambiance.

Hauteur de la niche d'encastrement