S4L120E



Termékcsalád	Hűtő
Üzembe helyezés	Beépíthető
Kategória	Egyajtós hűtőszekrény
Beépítési magasság	122
Referencia szélesség	60 cm-ig cm
Referencia magasság	100 – 160 cm
Hűtés típusa	Statikus
Leolvasztás	Automatikus
Zsanér típusa	Csúszózsanér
Zsanér pozíciója	Jobbra nyíló ajtó
Megfordítható ajtó	Igen
EAN kód	8017709337131

Design

Design család	Universale	**Oldalsó szín**	Fehér
Szín	Fehér	**Logo**	Silk screen
Design	Lapos	**Ajtó polcok profilszíne**	Fehér
Anyag	Fémlemez	**Fiókok profilszíne**	Fehér
Oldalsó anyag	Acél	**Az üvegpolc profiljának színe**	Fehér

Hűtőszekrény rekesz jellemzői

Rekeszek száma	1	**Frissentartó fedél**	Igen
Compartment types	Fruit and vegetable compartment	**A frissentartó/zöldségfiókok fedelének típusa**	Üveg
Állítható polcok száma	4	**Lámpák száma**	1
Gyümölcs- és zöldségfiókok száma	1	**Belső világítás a hűtőben**	Igen
Polcok anyaga	Üveg	**Belső világítás típusa (hűtőszekrény)**	LED
A frissentartó/zöldségfiókok fedelének típusa	Standard		

Hűtőszekrény belső ajtó

Állítható ajtópolcok száma	3	**Palacktartó polcok száma**	1

Hűtőszekrény egyéb jellemzői

Tartozékok	Listeria készlet, Tojástartó

Egyéb műszaki jellemzők

A hőmérséklet-szabályozás típusa	Elektromechanikus
Kompresszorok száma	1
Hűtőközeg gáz típusa	R600a
Kompresszor típusa	Standard
Hűtőközeg mennyisége (gramm)	25 g
Foam agent	Cyclopentane

Teljesítmény / Energiacímke – 2019-es rendelet



Éves energiafogyasztás	101 kWh/a
Energiahatékonysági osztály	E
Levegőben terjedő akusztikus zajkibocsátási osztály	B
Teljes nettó űrtartalom	208 l
Hűtőtér űrtartalom	208 l
Levegőben terjedő akusztikus zajkibocsátás	34 dB(A) re 1 pW
Friss élelmiszer rekesz – Bruttó térfogat	208 l
Klímaosztály	SN, N, ST, T
EEI	99 %

Elektromos csatlakozás

Elektromos csatlakozás névleges értéke	130 W
Áramerősség	1 A
Feszültség (V)	230-240 V
Frekvencia (Hz)	50 Hz
Tápkábel hossza	240 cm
Csatlakozódugó	(F;E) Schuko

Logisztikai információk

Termék szélesség (mm)	548 mm
Beépítési szélesség	560 mm
Mélység fogantyú nélkül	549 mm
Beépítési mélység	550 mm
Magasság	1218 mm
Beépítési magasság	1225 mm
Termékszélesség nyitott ajtóval	548 mm

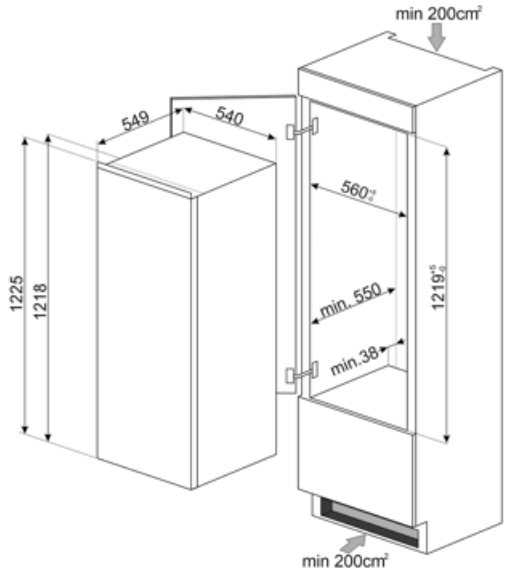
min 200cm²
549
540
560
1225
1218
min. 550
1219
min.38
min 200cm²

Symbols glossary



Az automatikus leolvasztási rendszer rendszeres időközönként automatikus leolvasztással működik, teljesen kiküszöbölve a leolvasztás szükségességét.



LED belső világítás: energiahatékonyabb és tartósabb mód a készülék belsejének megvilágítására.



Beépített üreg



E energiahatékonysági osztály