S8C124DE1



Produktfamilie	Kühlschrank
Installation	Einbaugerät
Produktkategorie	1-türig
Nischenhöhe in cm	122
Referenzbreite	Bis 60 cm cm
Referenzhöhe	100 - 160 cm cm
Kühlsystem	Statisch
Abtausystem	Kühlteil automatisch, Gefrierteil manuell
Scharniersystem	Festtürtechnik
Türanschlag	Rechts
Türanschlag reversibel	Ja
EAN-Code	8017709319328

Ästhetik

Ästhetik	Neutral
Farbe	Weiß
Design	Flach
Material der Seitenwände	Metall
Farbe/Ausführung der Seitenwände	Weiß
Markenlogo	Siebdruck

Farbe der Profilleisten der Türablagen	Silber
Farbe der Griffleisten der Schubladen	Silber
Farbe der Profilleisten der Einlegeböden	Chrom
Ausführung des Displays	LCD-Touch
Position des Displays	Intern

Aufteilung Kühlteil

Anzahl der höhenverstellbaren Einlegeböden	3
Anzahl der Obst-/Gemüseschubladen	2
Regalmaterial	Sicherheitsglas
Art der Obst-/Gemüseschublade	Standard

Abdeckung für Obst-/Gemüse-Schublade	Ja
Art der Abdeckung der Obst-/Gemüse-Schublade	Sicherheitsglas
Innenbeleuchtung des Kühlteils	Ja
Art der Innenbeleuchtung Kühlteil	LED

Aufteilung Innentür Kühlteil

Anzahl der Türablagen mit transparenter Klappabdeckung	1	**Anzahl der Flaschenborde**	1
Anzahl der höhenverstellbaren Türablagen	2		

Zusatzausstattung Kühlteil

Zubehör	Eierablage

Aufteilung Gefrierteil

Innenliegendes Gefrierteil	Ja

Weitere technische Eigenschaften



Display-Funktionen	Schnellgefrieren, Schnellkühlen, Tastensperre, Temperaturalarm, Cooling Timer
Alarmfunktionen	Ja
Türalarm	Ja
Temperaturalarm	Ja
Temperatursteuerung	Elektronisch
Anzahl der Kompressoren	1
Kältemittel	R600a
Kompressor	Standard
Max. mögliches Gewicht der Möbelfront (Kühlteil)	18 kg
Material der Isolierschäumung	Cyclopentan

Technische Daten / Energielabel - Reg. 2019 - bindend ab 1.3.2021



Jährlicher Energieverbrauch	156 kWh/Jahr	**Bruttoinhalt Gefrieren**	15 l
Energieeffizienzklasse	E	**Lagerzeit bei Störung**	9,80 h
Luftschallemissionsklasse	B	**Bruttoinhalt Kühlen**	170 l
Gesamtrauminhalt (in dm3 oder l)	181 l	**4-Sterne Gefriervermögen**	2,6 kg/24h
Summe der Rauminhalte der Tiefkühlfächer	14 l	**Klimaklassen**	SN, N, ST
Summe der Rauminhalte der Kaltlagerfächer und der Kühlfächer	167 l	**EEI**	100 %
Luftschallemissionen	35 dB(A) re 1 pW		

Elektrischer Anschluss

Elektrischer Gesamtanschlusswert	130 W	**Frequenz**	50 Hz
Absicherung	1 A	**Länge Netzkabel**	240 cm
Spannung	230-240 V	**Netzstecker**	(F;E) Schuko

Logistik-Informationen

Produktbreite	556 mm	**Produkthöhe**	1224 mm
Breite der Einbaunische	560 mm	**Höhe der Einbaunische**	1225 mm
Produkttiefe ohne Türgriff	549 mm	**Produktbreite bei max. Türöffnungswinkel**	780 mm
Tiefe der Einbaunische	550 mm		

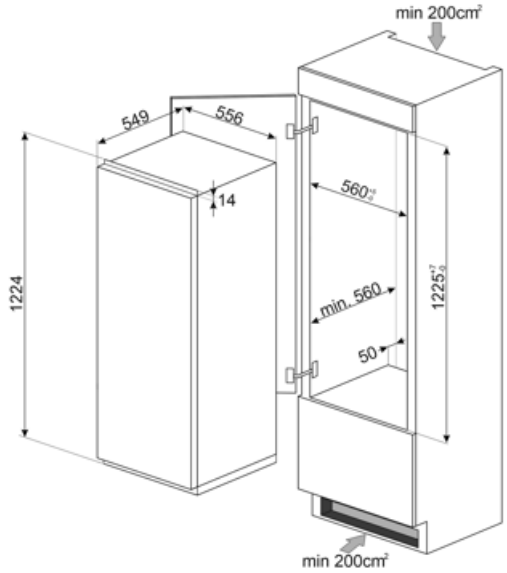

Symbolverzeichnis



4 Sterne-Gefrierteil: Für eine optimale Konservierung der Lebensmittel bei -18°C und kälter.



Kindersicherung: Eine Tastensperre, die einen ungewollten Zugriff auf die Funktionen verhindert.



LCD-Display: optische Anzeige zur Vereinfachung der Temperatureinstellung und Aktivierung aller Sonderfunktionen.



LED-Innenbeleuchtung: eine energieeffiziente, langlebige und sehr effektive Art der Ausleuchtung des Kühlteils.



Abtauautomatik: vollautomatisches Abtauen in regelmäßigen Abständen, wodurch ein manueller Eingriff nicht mehr erforderlich ist.



Energieeffizienzklasse E



Schnellgefrieren: für ein schnelles und zeitlich begrenztes einfrieren des Gefriergutes. Zu empfehlen direkt nach dem Einkauf oder zum Einfrieren frischer Lebensmittel.



Nischenhöhe 122 cm