S9F174DND



Семейство продуктов	Морозильные камеры
Установка	Встраиваемый
Ниша для встраивания	178 см
Категория	Однодверный
Рекомендуемая ширина	До 60 cm
Рекомендуемая высота	160 - 200 cm
Тип охлаждения	«Без инея» (система No-Frost)
Тип петель (шарнира)	Жесткое крепление
Дверной упор	Справа
Дверь перенавешиваемая	Да

Эстетика

Эстетика	Универсальный	**Логотип**	Шелкография
Цвет	Белый	**Цвет профиля на выдвижных ящиках**	Серебристый
Материал боковин	Металл	**Дисплей**	Жидкокристаллический дисплей с сенсорным управлением
Цвет боковин	Белый	**Расположение дисплея**	Интерьер (сверху)

Характеристики морозильного отделения

Количество ящиков	5
Количество ящиков с крышкой	2

Другие технические характеристики

Аксессуары для морозильной камеры	Форма для льда	**Количество компрессоров**	1
Функции на дисплее	Быстрая заморозка, Блокировка управления, Акустический сигнал при повышении температуры, Таймер охлаждения	**Тип хладагента**	R600a
		Тип компрессора	Inverter
		Количество хладагента (г)	55 g
Кнопка быстрой заморозки	Да	**Вспенивающий агент**	Циклопентан

Акустический сигнал при открытой дверце	Да	**Перенавешиваемая дверь (морозильная камера)**	25 кг
Акустический сигнал при повышении температуры	Да		
Тип контроля температуры	Электронный		

Производительность / Энергопотребление - НОВЫЙ регламент



Годовое энергопотребление	189 кВт/год	**Сумма объемов морозильников**	212 л
Полный объем	212 л	**Поддержание температуры при отключении энергии**	10 ч
Класс энергоэффективности	D		
Класс эмиссии воздушного акустического шума	B	**4* - Мощность замораживания**	18.5 кг/сутки
		Климатический класс	SN, N, ST, T
Уровень шума	35 дБ(A) re 1пВт	**EEI**	80 %

Электрическое подключение

Номинальная мощность	140 Вт	**Частота тока**	50 Гц
Сила тока	1 A	**Длина электрического кабеля**	240 см
Напряжение	230-240 В	**Тип электрической вилки**	Европейская вилка для переменного тока

Логистическая информация

Ширина изделия (мм)	557 мм	**Глубина ниши для встраивания**	550 мм
Ширина ниши для встраивания	560 мм	**Высота ниши для встраивания**	1780 мм
Глубина без ручек (мм)	549 мм	**Ширина с дверцей, открытой на 90° (мм)**	780 мм
Высота изделия (мм)	1769 мм		

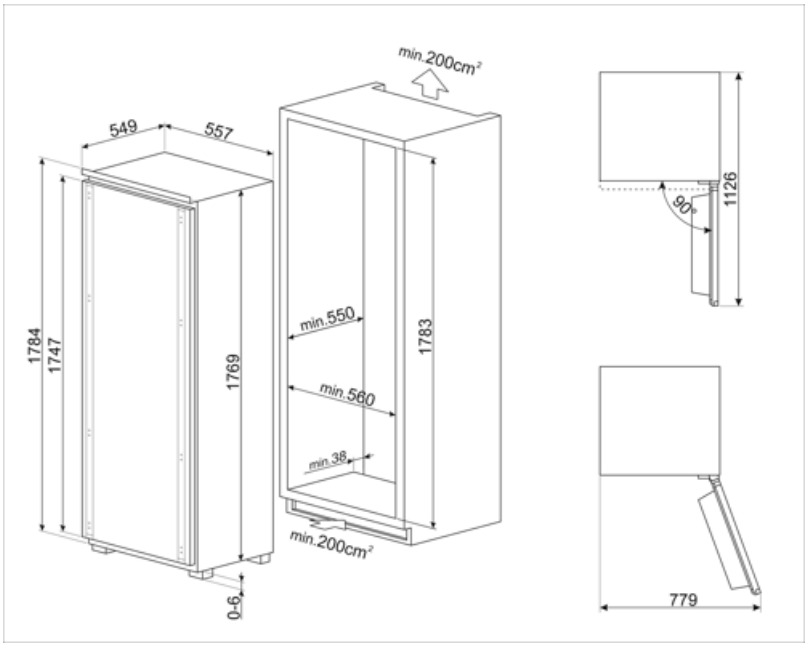
min.200cm²
549
557
1784
1747
1769
0-6
min.550
min.560
min.38
1783
min.200cm²
1126
90°
779

Symbols glossary



Блокировка управления: некоторые модели оснащены устройством для блокировки управления, чтобы не было возможности случайно изменить программу/ цикл приготовления, включить или выключить прибор.



Жидкокристаллический дисплей: для оптимизации производительности и упрощения использования прибора.



Эволюция Smeg в направлении более интеллектуальных и экологичных моделей привела к выбору инверторной технологии, которая значительно снижает энергопотребление.



«Без инея» (система No-Frost): системы «Без инея» (система No-Frost) предотвращают образование льда, поэтому размораживание не требуется.



Класс энергоэффективности D



Быстрая заморозка: функция быстрого замораживания снижает температуру в камере, если активировать ее за несколько часов до использования.



Высота ниши для встраивания