# S9L1721E



| | |
|---|---|
| **Produktfamilie** | Køleskab |
| **Installation** | Integrerbare |
| **Kategori** | En låge |
| **Indbygget niche** | 178 |
| **Referencebredde** | Indtil 60 cm |
| **Referencehøjde** | 160 - 200 cm |
| **Køletype** | Ventilatorassisteret |
| **Hængseltype** | Glidende |
| **Køkkenpanel** | Ikke leveret |
| **Hængselposition** | Højre |
| **Vendbar låge** | Ja |
| **EAN-kode** | 8017709348021 |

## Æstetik

| | | | |
|---|---|---|---|
| **Æstetik** | Universal | **Skuffer profilfarve** | Sølv |
| **Materiale** | Stål | **Farve på glashyldeprofil** | Sølv |
| **Sidemateriale** | Stål | **Display** | Led |
| **Sidefarve** | Hvid | **Display position** | Intern (kølerum) |
| **Dørhylder, profil farve** | Sølv | | |

## Køleskabsafdeling egenskaber

| | | | |
|---|---|---|---|
| **Antal rum** | 1 | **Grøntsagsrum** | Ja |
| **Compartment types** | Fruit and vegetable compartment | **Type af låg til grøntsagsskuffe** | Glas |
| **Antal justerbare hylder** | 4 | **Antal lamper** | 1 |
| **Antal frugt- og grøntsagsskuffer** | 1 | **Kølesk. indvendig belysning** | Ja |
| **Hylder, materiale** | Glas | **Indvendig belysningstype (køleskab)** | LED |
| **Type af låg til grøntsagsskuffer** | På glideskinner | | |

## Køleskab indvendig låge

| | | | |
|---|---|---|---|
| **Antal balkoner med gennemsigtigt låg** | 1 | **Antal flaskebalkoner** | 1 |
| **Antal justerbare balkoner** | 3 | | |

## Andre køleskabsfunktioner



| | | | |
|---|---|---|---|
| **Fugtighedsstyring** | No | **Blæser** | Ja |
| **Tilbehør** | Æggebakke | | |

## Andre tekniske egenskaber



| | |
|---|---|
| **Funktioner, skærm** | Hurtig køling |
| **Temperaturstyringstype** | Elektronisk |
| **Antal kompressorer** | 1 |
| **Kølemiddelgas, type** | R600a |
| **Type af kompressor** | Kompressor med variabel hastighed |
| **Kølemiddel mængde (gr)** | 42 g |
| **Ventileringsmiddel** | Cyklopentan |

## Ydeevne / Energimærke - Reg. 2019



| | | | |
|---|---|---|---|
| **Årligt strømforbrug** | 114 kWh/a | **Summen af mængderne i kølerummet (ne) og det (de) frosne rum** | 310 l |
| **Energieffektivitetsklasse** | E | | |
| **Luftbåren akustisk støjemissionsklasse** | B | **Lydniveau** | 32 dB(A) re 1 pW |
| **Samlet nettovolumen** | 310 l | **Klimaklasse** | SN, N, ST, T |
| | | **EEI** | 100 % |

## Elektrisk tilslutning

| | | | |
|---|---|---|---|
| **Elektrisk klassificering** | 100 W | **Frekvens (Hz)** | 50 Hz |
| **Nuværende** | 0,7 A | **Kabellængde** | 240 cm |
| **Spænding (V)** | 230-240 V | **Stik** | (F;E) Schuko |

## Logistiske oplysninger

| | | | |
|---|---|---|---|
| **Bredde** | 546 mm | **Dybde på den indbyggede niche** | 550 mm |
| **Bredde på den indbyggede niche** | 560 mm | **Højde med fødder** | 1772 mm |
| **Dybde uden håndtag** | 549 mm | **Højde på den indbyggede niche** | 1780 mm |

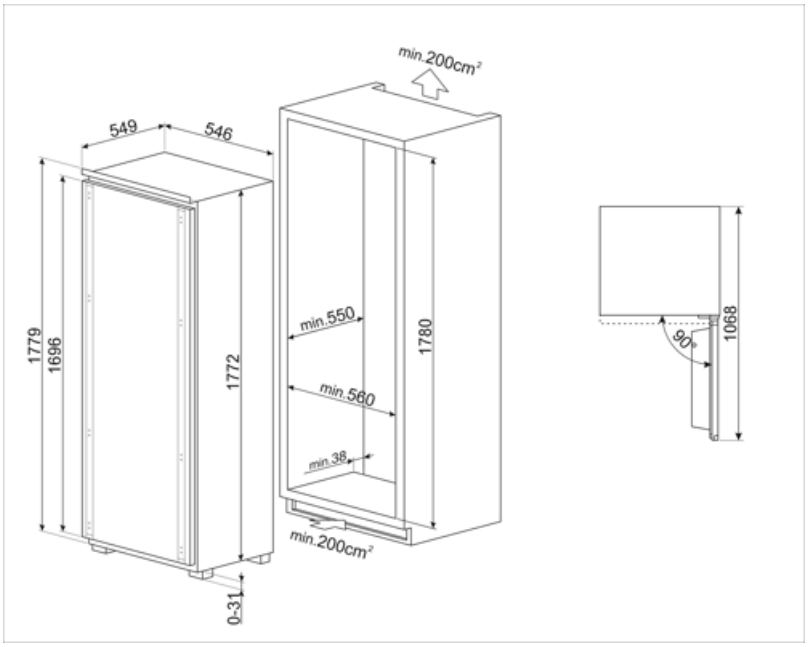
min.200cm²
549
546
1779
1696
1772
min.550
min.560
min.38
1780
min.200cm²
0-31
90°
1068

# Symbols glossary



Energieffektivitetsklasse E



Ventileret: Tvungen fordeling af kold luft i køleskabet, hvilket muliggør en jævn temperaturfordeling i køleskabet.



Smegs udvikling mod mere intelligente og miljøvenlige modeller har ført til valget af Inverter-teknologi, hvilket reducerer forbruget betydeligt.




LED-display: for at vise programmer, valgte funktioner og valgmuligheder og tid til slutningen af cyklussen.




LED indvendig belysning: er en mere energieffektiv og langvarig måde at belyse apparatets indre på.




Indbygget niche