S9L1721E



Produktgruppe	Kjøleskap
Installasjon	Innbygd
Kategori	Én dør
Nisje for innbygging	178
Referansebredde	Opptil 60 cm
Referansehøyde	160 - 200 cm
Type kjøling	Ventilert
Type hengsel	Skyvbar
Kjøkkenpanel	Medfølger ikke
Hengselposisjon	Høyre
Vendbar dør	Ja
EAN-kode	8017709348021

Estetisk linje

Estetikk	Universal
Materiale	Stål
Materiale side	Stål
Farge på side	Hvit
Dørhyller profil farge	Sølv
Skuffe profilfarge	Sølv
Fargen på glasshylle profil	Sølv
Display	LED
Displayposisjon	Intern (kjølecelle)

Avdelinger i kjøleskap

Antall kammer	1
Compartment types	Fruit and vegetable compartment
Antall justerbare hyller	4
Antall frukt- og grønnsaksskuffer	1
Hyller materiale	Glass
Type skarpere / grønnsaksskuffer dekke	På glidende skinner
Grønnsaksskuff	Ja
Type grønnsaksskuff	Glass
Antall lamper	1
Belysning i kjøleskap	Ja
Type belysning i kjøleskap	LED

Innerdør i kjøleskap

Antall dørhyller med transparent lokk	1
Antall justerbare dørhyller	3
Antall flaskehyller	1

Andre kjøleskapegenskaper



Fuktighetskontroll	No	**Vifte**	Ja
Tilbehør	Eggbrett		

Andre tekniske egenskaper



Displayfunksjoner	Hurtigkjøling
Type temperaturkontroll	Elektronisk
Antall kompressorer	1
Type kjølegass	R600a
Type kompressor	Variabel fartskompressor
Kjølemiddel Mengde (g)	42 g
Skummiddel	Syklopentan

Ytelse / Energimerking - Reg. 2019



Årlig energiforbruk	114 kWh/a	**Sum av volum i kjølekammer(e) og frostfrikammer(e)**	310 l
Energi effektivitetsklasse	E		
Luftbåren akustisk støyemisjonsklasse	B	**Støynivå**	32 dB(A) re 1 pW
		Klimaklasse	SN, N, ST, T
Totalt nettovolum	310 l	**EEI**	100 %

Elektrisk tilkobling

Elektrisk tilkoblingseffekt	100 W	**Frekvens (Hz)**	50 Hz
		Lengde på ledning	240 cm
Strøm (A)	0.7 A	**Støpseltype**	(F;E) Schuko
Spenning (V)	230-240 V		

Logistisk informasjon

Bredde (mm)	546 mm	**Dybde for innebygd nisje**	550 mm
Bredde for innebygd nisje	560 mm	**Høyde med fot**	1772 mm
Dybde uten håndtak	549 mm	**Høyde for innebygd nisje**	1780 mm

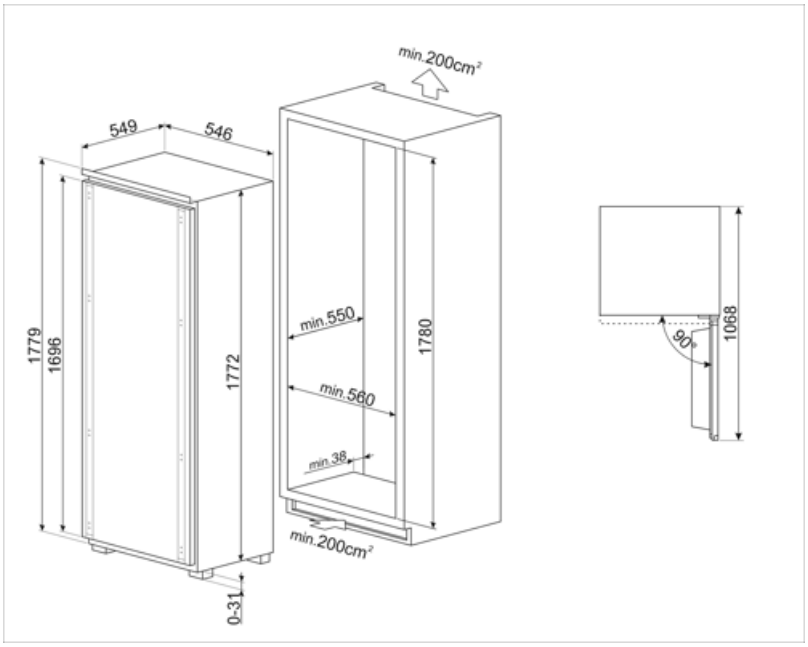
min.200cm²
549
546
1779
1696
1772
min.550
min.560
min.38
1780
min.200cm²
0-31
90°
1068

Symbols glossary



LED-display: For å vise programmer, funksjoner og valg som er blitt gjort, samt tid som gjenstår før endt syklus.



Innvendige LED-lamper: Er mer energi- og tidseffektive til belysning av apparatets innside.



Nisje for innbygging



Ventilert: Tvungen fordeling av kald luft i kjølekammeret, noe som gir jevn temperatur innvendig i kjøleskapet.



Utviklingen til Smeg mot mer intelligente og økovennlige modeller, har gjort at vi har valgt inverter-teknologi, noe som reduserer energiforbruket betraktelig.



Energieffektivitetsklasse E