S9L1721E



Produktgrupp	Kyl
Installation	Integrerad
Kategori	Enkel dörr
Nisch för inbyggnad	178
Referensbredd	Upp till 60 cm
Referenshöjd	160 – 200 cm
Typ av kyla	Ventilerad
Typ av gångjärn	Glidskenor
Snickerilucka	Ingår ej
Gångjärnens position	Höger
Omhängningsbar dörr	Ja
EAN-kod	8017709348021

Estetisk linje

Estetik	Universal	**Färg på lådprofiler**	Silver
Dörrens material	Stål	**Färg på hyllprofiler**	Silver
Sidopartiernas material	Stål	**Display**	LED
Sidornas färg	Vit	**Placering av display**	I kylutrymme
Färg på dörrhyllsprofiler	Silver		

Inredning kylskåp

Antal fack	1	**Grönsaksfack**	Ja
Compartment types	Fruit and vegetable compartment	**Typ av Grönsaksfack**	Glas
Antal justerbara hyllplan	4	**Antal ljuskällor**	1
Antal frukt- och grönsakslådor	1	**Belysning kyl**	Ja
Hyllmaterial	Glas	**Typ av Belysning kyl**	LED
Upphängning av grönsakslåda	Glidskenor		

Kylskåpsdörr

Antal hyllplan med genomskinligt lock	1	**Antal hyllplan med flaskställ**	1

Antal justerbara hyllplan	3

Övrig inredning kylskåp



Fuktighetskontroll	No	**Fläkt**	Ja
Tillbehör	Äggfack		

Andra tekniska egenskaper



Display för funktioner	Snabbkylning
Typ av temperaturkontroll	Elektronisk
Antal kompressorer	1
Typ av kylgas	R600a
Typ av kompressor	Inverter Technology
Mängd kylmedia (gr)	42 g
Skummedel	Cyklopentan

Prestanda/Energimärkning – Reg. 2019



Årlig energianvändning (kWh/år)	114 kWh/a	**Summan av lågtemperaturfackets/-ens och kylfacket/-ens volymer**	310 l
Energiklass	E		
Utsläppsklass för luftburet akustiskt buller	B	**Luftburet akutstiskt buller räknat i dB(A) re 1 pW**	32 dB(A) re 1 pW
Totalvolym (dm3 eller liter)	310 l	**Klimatklass**	SN, N, ST, T
		EEI	100 %

Elektrisk anslutning

Anslutningseffekt	100 W	**Frekvens**	50 Hz
Ström	0.7 A	**Sladdens längd**	240 cm
Volt (V)	230-240 V	**Typ av kontakt**	(F;E) Eurokontakt

Logistisk information

Bredd (mm)	546 mm	**Den inbyggda nischens djup**	550 mm
Den inbyggda nischens bredd	560 mm	**Höjd**	1772 mm
Djup utan handtag	549 mm	**Den inbyggda nischens höjd**	1780 mm

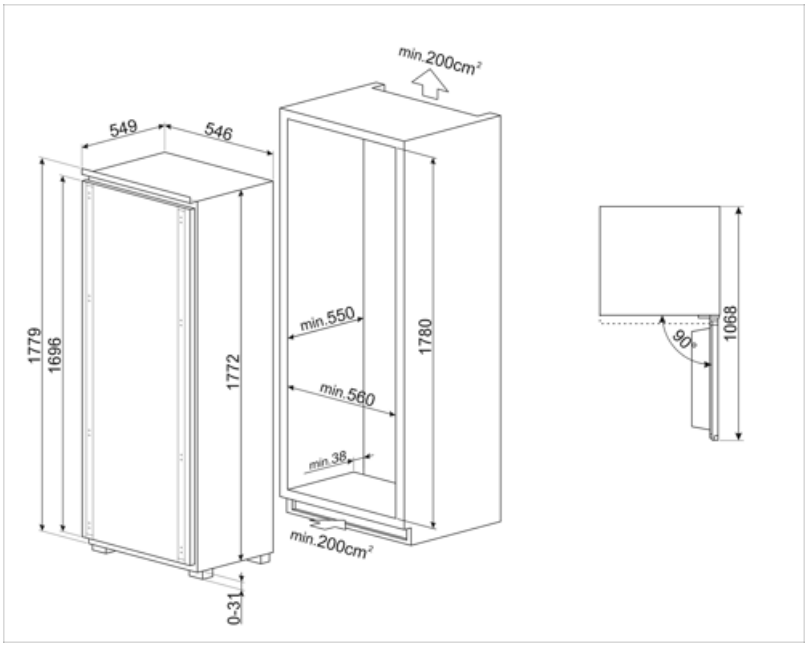
min.200cm²
549
546
1779
1696
1772
min.550
min.560
min.38
1780
min.200cm²
0-31
90°
1068

Symbols glossary



LCD-display: för att optimera prestanda och förenkla användningen av apparaten.



Inre LED-belysning: ett mer energieffektivt och mer varaktigt sätt att lysa upp apparatens inre.



Inbyggd nisch



Ventilerad: Tvångsfördelning av kall luft i kylskåpet, vilket möjliggör jämn temperatur i kylen.



Smegs utveckling mot intelligentare och mer miljövänliga modeller har lett till valet av Inverter-teknik som minskar förbrukningen betydligt.



Energieffektivitetsklass E