S9L1741D



Produktfamilie	Køleskab
Installation	Integrerbare
Kategori	En låge
Indbygget niche	178
Referencebredde	Indtil 60 cm
Referencehøjde	160 - 200 cm
Køletype	Ventilatorassisteret
Optøning	Automatisk
Hængseltype	Glidende
Hængselposition	Højre
Vendbar låge	Ja
EAN-kode	8017709348045

Æstetik

Æstetik	Universal	**Skuffer profilfarve**	Sølv
Materiale	Stål	**Farve på glashyldeprofil**	Sølv
Sidemateriale	Stål	**Display**	Touch LCD
Sidefarve	Hvid	**Display position**	Intern (øverst)
Dørhylder, profil farve	Sølv		

Køleskabsafdeling egenskaber

Antal rum	2	**Grøntsagsrum**	Ja
Compartment types	Low temperature compartment, Fruit and vegetable compartment	**Type af låg til grøntsagsskuffe**	Glas
		Antal lamper	2
Antal justerbare hylder	5	**Lav temperatur, rum**	Ja
Antal frugt- og grøntsagsskuffer	1	**Kølesk. indvendig belysning**	Ja
Hylder, materiale	Glas	**Indvendig belysningstype (køleskab)**	LED
Type af låg til grøntsagsskuffer	På glideskinner		

Køleskab indvendig låge

Antal balkoner med gennemsigtigt låg	1	**Antal flaskebalkoner**	1

Antal justerbare balkoner	3

Andre køleskabsfunktioner



Fugtighedsstyring	No	**Blæser**	Ja
Tilbehør	Æggebakke		

Andre tekniske egenskaber



Funktioner, skærm	Ferie, Hurtig køling, Temperaturalarm
Tænd-lampe	Ja
Lampe for temperaturalarm	Ja
Låge åben alarm	Ja
Temperaturalarm	Ja
Temperaturstyringstype	Elektronisk
Antal kompressorer	1
Kølemiddelgas, type	R600a
Type af kompressor	Kompressor med variabel hastighed
Kølemiddel mængde (gr)	42 g
Ventileringsmiddel	Cyklopentan

Ydeevne / Energimærke - Reg. 2019



Årligt strømforbrug	91 kWh/a	**Summen af mængderne i kølerummet (ne) og det (de) frosne rum**	310 l
Energieffektivitetsklasse	D		
Luftbåren akustisk støjemissionsklasse	B	**Lydniveau**	32 dB(A) re 1 pW
Samlet nettovolumen	310 l	**Klimaklasse**	SN, N, ST, T
		EEI	80 %

Elektrisk tilslutning

Elektrisk klassificering	100 W	**Frekvens (Hz)**	50 Hz
Nuværende	0,7 A	**Kabellængde**	240 cm
Spænding (V)	220-240 V	**Stik**	(F;E) Schuko

Logistiske oplysninger

Bredde	546 mm	**Højde med fødder**	1772 mm
Bredde på den indbyggede niche	560 mm	**Højde på den indbyggede niche**	1780 mm
Dybde uden håndtag	549 mm		

Dybde på den indbyggede niche	550 mm	**Produktbredde med maksimal lågeåbning**	548 mm

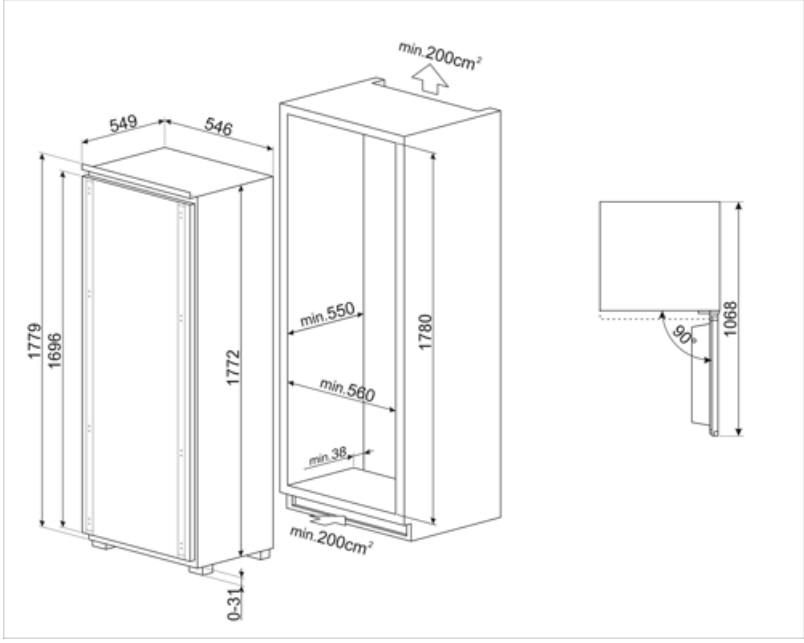

Symbols glossary



Det automatiske afrimningssystem fungerer ved automatisk afrimning med regelmæssige intervaller, hvilket eliminerer behovet for afrimning helt.



LCD-skærm: for at optimere ydeevnen og forenkle brugen af apparatet.



Strømbesparelsestilstand: Strømsparetilstand giver dig mulighed for at deaktivere køleskabet og holde fryseren i funktion.



Smegs udvikling mod mere intelligente og miljøvenlige modeller har ført til valget af Inverter-teknologi, hvilket reducerer forbruget betydeligt.



Energieffektivitetsklasse D



Ventileret: Tvungen fordeling af kold luft i køleskabet, hvilket muliggør en jævn temperaturfordeling i køleskabet.



LED indvendig belysning: er en mere energieffektiv og langvarig måde at belyse apparatets indre på.



Indbygget niche