S9L174D1D



Tuoteryhmä	Jääkaappi
Asennus	Sisäinen
Ryhmä	Yksi ovi
Asennuksen vaatima tila	178
Viiteleveys	Enintään 60 cm
Viitekorkeus	160 – 200 cm
Jäähdytystyyppi	Puhallinavusteinen
Sulatus	Automaattinen
Saranatyyppi	Ovi ovea vasten
Saranoiden sijainti	Oikealla
Luukun kätisyys voidaan vaihtaa	Kyllä
EAN-koodi	8017709348069

Estetiikka

Estetiikka	Universaali
Väri	Valkoinen
Design	Litteä
Kylkien materiaali	Teräs
Kylkien väri	Valkoinen
Logo	Silkkipainettu
Oven hyllyjen reunan väri	Hopea
Laatikkojen etuosan värin	Hopea
Lasihyllyjen reunan väri	Kromi
Näyttö	Touch LCD
Näytön osio	Sisällä (keittiötasossa)

Jääkaapin ominaisuudet

Osastojen lukumäärä	2
Compartment types	Fruit and vegetable compartment
Säädettävien hyllyjen materiaali	5
Hedelmä- ja vihanneslaatikoiden määrä	2
Hyllyjen materiaali	Lasi
Vihanneslaatikon kannen tyyppi	Liukukiskoilla
Kannellinen vihanneslokero	Kyllä
Vihanneslokeron kannen tyyppi	Lasi
Lamppujen lukumäärä	2
Jääkaapin sisävalo	Kyllä
Jääkaapin sisävalon tyyppi	LEDit

Jääkaapin sisäovi

Pullohyllyjen määrä	1

Läpinäkyvällä kannella varustettujen ovihyllyjen määrä	1
Säädettävien ovihyllyjen määrä	3

Jääkaapin muut ominaisuudet



Kosteuden säätö	No	**Puhallin**	Kyllä
Lisävarusteet	Sarja ja listat, Munakenno		

Muut tekniset ominaisuudet



Näytön toiminnot	Lomatila, Pikajäähdytys, Viilennys ajastin
Ovi auki-hälytys	Kyllä
Lämpötilansäätöjen määrä	Elektroninen
Kompressorien määrä	1
Jäähdytysaineen tyyppi	R600a
Kompressorin tyyppi	Vaihtelevan nopeuden kompressori
Ovipaneelin max paino (jääkaappi)	25 kg
Vaahdon tyyppi	Syklopentaani

Suorituskyky / energiamerkintä - as. 2019



Vuotuinen energiankulutus	91 kWh/a	**Kylmäsäilytystilojen ja pakastamattomien tilojen tilavuuksien summa**	310 l
Energialuokka	D		
Äänitason luokka	B	**Äänitaso**	32 dB(A) re 1 pW
Kokonaisnettotilavuus	310 l	**Ilmastoluokitus**	SN, N, ST
		EEI	80 %

Sähköliitäntä

Sähköliitäntä	100 W	**Taajuus (Hz)**	50 Hz
Virta (A)	0.7 A	**Johdon pituus**	240 cm
Jännite (V)	220-230 V	**Sähköpistokkeen tyyppi**	(F;E) Schuko

Logistiikkatiedot

Leveys (mm)	557 mm	**Korkeus jaloilla**	1769 mm
Tarvittavan tilan leveys	560 mm	**Tarvittavan tilan korkeus**	1780 mm
Syvyys ilman kahvaa	549 mm		

Tarvittavan tilan syvyys	550 mm	**Tuotteen leveys kun ovet ovat täysin auki**	780 mm

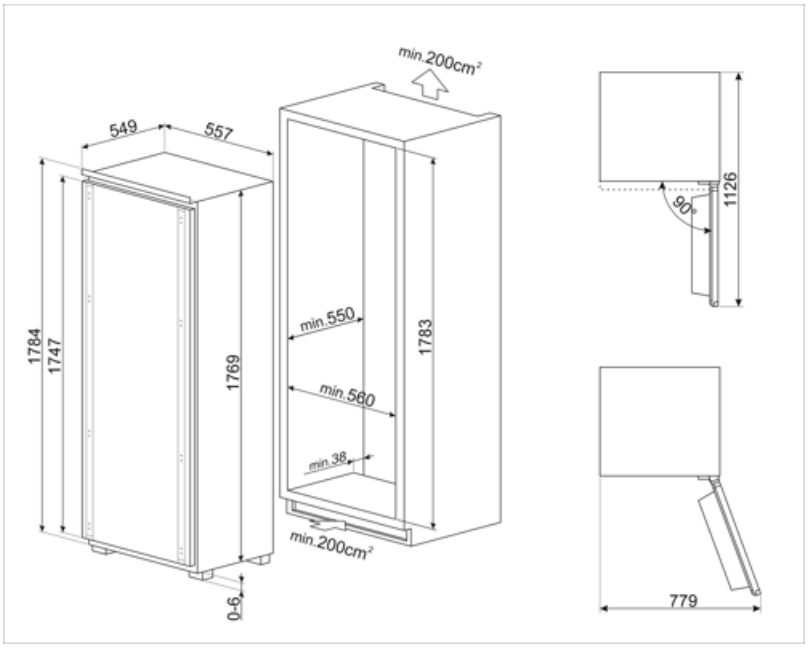

Symbols glossary



Automaattinen sulatusjärjestelmä huolehtii sulatuksesta automaattisesti säännöllisin aikavälein, jolloin sulatuksesta ei tarvitse huolehtia.



LCD-näyttö: toiminnan optimimoiseksi ja laitteen käytön yksinkertaistamiseksi.



Tehonsäästötila: Tehonsäästötilan avulla jääkaappi voidaan ottaa pois käytöstä ja pakastin voidaan pitää päällä.



Smegin siirtyminen älykkäämpiin ja ympäristöystävällisempiin malleihin on johtanut invertteriteknologian valitsemiseen, mikä karsii kulutusta merkittävästi.



Energiatehokkuusluokka D



Tuuletettu: Kylmän ilman automaattinen jakelu jääkaappiosastoon, mikä mahdollistaa tasaisen lämpötilan jakelun jääkaapissa.



LED-sisävalo: energiatehokkaampi ja kestävä tapa valaista laitteen sisäosa.



Asennuksen vaatima tila