S9L174D1D



Termékcsalád	Hűtő
Üzembe helyezés	Beépíthető
Kategória	Egyajtós hűtőszekrény
Beépítési magasság	178
Referencia szélesség	60 cm-ig cm
Referencia magasság	160 – 200 cm
Hűtés típusa	Ventilátoros hűtés
Leolvasztás	Automatikus
Zsanér típusa	Ajtóra szerelhető zsanér
Zsanér pozíciója	Jobbra nyíló ajtó
Megfordítható ajtó	Igen
EAN kód	8017709348069

Design

Design család	Universale	**Ajtó polcok profilszíne**	Ezüst
Szín	Fehér	**Fiókok profilszíne**	Ezüst
Design	Lapos	**Az üvegpolc profiljának színe**	Króm
Oldalsó anyag	Acél	**Kijelző**	LCD Touch
Oldalsó szín	Fehér	**Kijelző pozíció**	Belső elhelyezkedés (felül)
Logo	Silk screen		

Hűtőszekrény rekesz jellemzői

Rekeszek száma	2	**Frissentartó fedél**	Igen
Compartment types	Fruit and vegetable compartment	**A frissentartó/zöldségfiókok fedelének típusa**	Üveg
Állítható polcok száma	5	**Lámpák száma**	2
Gyümölcs- és zöldségfiókok száma	2	**Belső világítás a hűtőben**	Igen
Polcok anyaga	Üveg	**Belső világítás típusa (hűtőszekrény)**	LED
A frissentartó/zöldségfiókok fedelének típusa	Kihúzható		

Hűtőszekrény belső ajtó

Átlátszó fedelű ajtópolcok száma	1	**Palacktartó polcok száma**	1

Állítható ajtópolcok száma	3

Hűtőszekrény egyéb jellemzői



Tartozékok	Listeria készlet, Tojástartó	**Ventilátor**	Igen

Egyéb műszaki jellemzők



Funkciók megjelenítése	Vakáció mód, Gyors hűtés, Hűtési időzítő
Ajtó riasztás	Igen
A hőmérséklet-szabályozás típusa	Elektronikus
Kompresszorok száma	1
Hűtőközeg gáz típusa	R600a
Kompresszor típusa	Inverteres
Max. súly ajtópanel (hűtőszekrény)	25 kg
Foam agent	Cyclopentane

Teljesítmény / Energiacímke – 2019-es rendelet



Éves energiafogyasztás	91 kWh/a	**Hűtőtér űrtartalom**	310 l
Energiahatékonysági osztály	D	**Levegőben terjedő akusztikus zajkibocsátás**	32 dB(A) re 1 pW
Levegőben terjedő akusztikus zajkibocsátási osztály	B	**Klímaosztály**	SN, N, ST
Teljes nettó űrtartalom	310 l	**EEI**	80 %

Elektromos csatlakozás

Elektromos csatlakozás névleges értéke	100 W	**Frekvencia (Hz)**	50 Hz
Áramerősség	0,7 A	**Tápkábel hossza**	240 cm
Feszültség (V)	220-230 V	**Csatlakozódugó**	(F;E) Schuko

Logisztikai információk

Termék szélesség (mm)	557 mm	**Magasság**	1769 mm
Beépítési szélesség	560 mm	**Beépítési magasság**	1780 mm
Mélység fogantyú nélkül	549 mm	**Termékszélesség nyitott ajtóval**	780 mm
Beépítési mélység	550 mm		

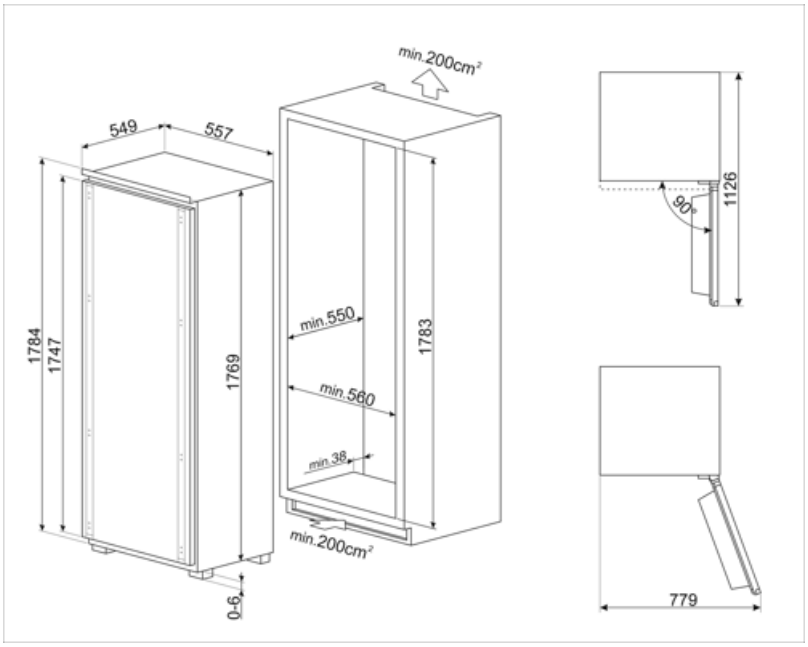
min.200cm²
549
557
1784
1747
1769
0-6
min.550
min.560
min.38
1783
min.200cm²
1126
90°
779

Symbols glossary



Az automatikus leolvasztási rendszer rendszeres időközönként automatikus leolvasztással működik, teljesen kiküszöbölve a leolvasztás szükségességét.



LCD kijelző: a teljesítmény optimalizálása és a készülék használatának egyszerűsítése.



Energiatakarékos üzemmód: Az energiatakarékos üzemmód lehetővé teszi a hűtőszekrény kikapcsolását és a fagyasztó működtetését.



A Smeg intelligensebb és környezetbarátabb modellek felé történő elmozdulása az inverteres technológia választásához vezetett, ami jelentősen csökkenti a fogyasztást.



D energiahatékonysági osztály



Ventilátoros: A hideg levegő kényszerített elosztása a hűtőtérben, ami egyenletes hőmérséklet-eloszlást tesz lehetővé a hűtőszekrényen belül.



LED belső világítás: energiahatékonyabb és tartósabb mód a készülék belsejének megvilágítására.



Beépítési magasság