S9L1751E



Product familie	Koelkast
Installatie	Inbouw
Categorie	Enkeldeurs koelkast
Inbouwnis	178
Referentie breedte	Tot 60 cm cm
Referentie hoogte	160 - 200 cm cm
Type koelen	Geventileerd
Type scharnier	Bevestiging met geleiders
Deurpaneel	Niet voorzien
Positie scharnier	Rechts
Deur omkeerbaar	Ja
EAN-code	8017709368111

Design

Interior in recycled material	Yes	**Kleur profielen binnenzijde**	Zilver
Design	Universeel	**Kleur profielen laden**	Zilver
Materiaal deur	Plaatstaal	**Kleur profiel glazen leggers**	Zilver
Materiaal zijwanden	Staal	**Display**	LED
Kleur zijkanten	Wit	**Positie display**	Interno (cella frigo)

Uitrusting koelkast

Number of compartments	1	**Afdekplaat groentenlade**	Ja
Compartment types	Fruit and vegetable compartment	**Type afdekplaat groente-/fruitlade**	Glas
Aantal verstelbare leggers	6	**Aantal lampen**	1
Aantal groente-/fruitlades	1	**Binnenverlichting koelkast**	Ja
Shelves material	Glas	**Type binnenverlichting koelkast**	LED
Type afdekplaat groente-/fruitlade	Op telescopische geleiders		

Binnendeur koelkast

		Aantal flessenhouders	1

Aantal binnendeurcompartimenten met transparante deksel	1
Aantal verstelbare binnendeurcompartimenten	3

Overige features koelkast



Humidity Control	No	**Ventilator**	Ja
Accessoires	Eierhouder		

Overige technische eigenschappen



Display functies	Snel-koelfunctie, Auto
Type temperatuurcontrole	Elektronisch
Aantal compressoren	1
Type koelgas	R600a
Type compressor	Variabele toeren
Hoeveelheid koelmiddel	42 g
Schuimmiddel	Cyclopentaan

Prestaties/Energie label - Reg. 2019



Annual energy consumption	114 kWh/jaar	**Netto inhoud koelgedeeltes**	310 l
Energie-efficiëntieklasse	E	**Geluidsniveau**	32 dB(A) re 1 pW
Emissieklasse voor akoestisch luchtgeluid	B	**Klimaatklasse**	SN, N, ST
		EEI	100 %
Totaal netto volume	310 l		

Elektrische aansluiting

Stroom (A)	1.0 A	**Lengte stroomkabel**	240 cm
Spanning (V)	220-240 V	**Stekker**	(F;E) Schuko
Frequentie (Hz)	50 Hz		

Logistieke informatie

Breedte product (mm)	546 mm	**Depth of the built-in niche**	550 mm
Width of the built-in niche	560 mm	**Maximum hoogte**	1772 mm
Diepte zonder handvat en spacer	549 mm	**Height of the built-in niche**	1780 mm

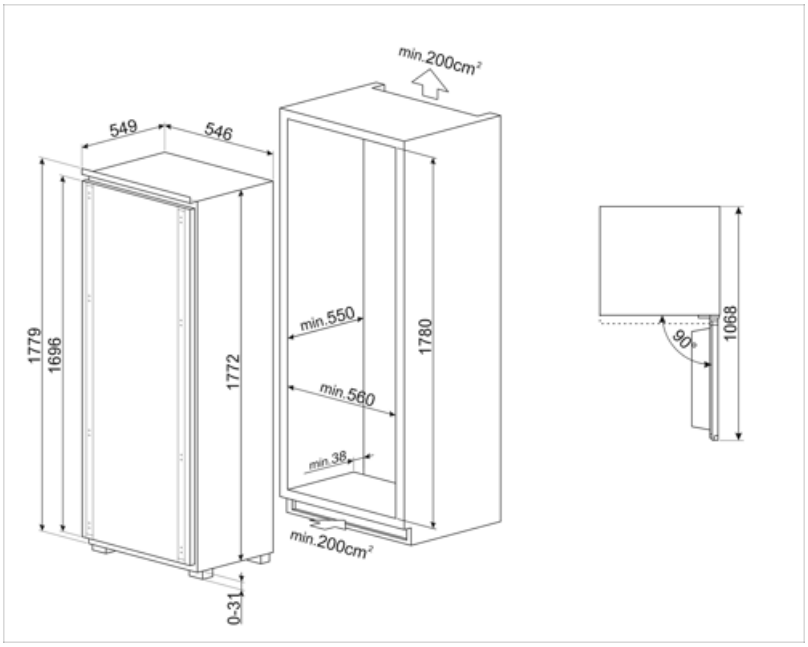
min.200cm²
549
546
1779
1696
1772
min.550
min.560
min.38
1780
min.200cm²
0-31
90°
1068

Symbols glossary



LED display: to show programmes, functions and options selected and the time to the end of the cycle.



LED interior lighting: is a more energy efficient and long lasting way of illuminating the interior of the appliance.



Built-in niche



Geventileerd: een geforceerde verdeling van koude lucht in het koelkast compartiment, die een gelijke temperatuurverdeling verzekert in de koelkast.



De evolutie van Smeg vaatwassers naar meer intelligente en milieuvriendelijke modellen heeft ertoe geleid om de inverter technologie te gebruiken, die een significante energie- en geluidsbesparing met zich meebrengt.



Energie-efficiëntieklasse