S9L1761D



Product familie	Koelkast
Installatie	Inbouw
Categorie	Enkeldeurs koelkast
Inbouwnis	178
Referentie breedte	Tot 60 cm cm
Referentie hoogte	160 - 200 cm cm
Type koelen	Geventileerd
Ontdooien	Automatisch ontdooien
Type scharnier	Bevestiging met geleiders
Positie scharnier	Rechts
Deur omkeerbaar	Ja
EAN-code	8017709368135

Design

Interior in recycled material	Yes	**Kleur profielen binnenzijde**	Zilver
Design	Universeel	**Kleur profielen laden**	Zilver
Materiaal deur	Plaatstaal	**Kleur profiel glazen leggers**	Zilver
Materiaal zijwanden	Staal	**Display**	Touch LCD
Kleur zijkanten	Wit	**Positie display**	Binnen (bovenzijde)

Uitrusting koelkast

Number of compartments	2	**Type afdekplaat groente-/fruitlade**	Glas
Compartment types	Low temperature compartment, Fruit and vegetable compartment	**Aantal lampen**	2
		Convertible temperature drawer	No
Aantal verstelbare leggers	5	**Low temperature compartment**	Ja
Aantal groente-/fruitlades	1	**Binnenverlichting koelkast**	Ja
Shelves material	Glas	**Type binnenverlichting koelkast**	LED
Type afdekplaat groente-/fruitlade	Op telescopische geleiders		
Afdekplaat groentenlade	Ja		

Binnendeur koelkast

Aantal binnendeurcompartimenten met transparante deksel	1	**Aantal flessenhouders**	1
Aantal verstelbare binnendeurcompartimenten	3		

Overige features koelkast



Humidity Control	No	**Ventilator**	Ja
Accessoires	Eierhouder		

Overige technische eigenschappen



Display functies	Vakantiefunctie, Snel-koelfunctie, Temperatuuralarm, Auto
Functioneringindicator (lampje)	Ja
Indicator (lampje) temperatuuralarm	Ja
Alarm open deur	Akoestisch en visueel
Temperature Alarm	Ja
Type temperatuurcontrole	Elektronisch
Aantal compressoren	1
Type koelgas	R600a
Type compressor	Variabele toeren
Hoeveelheid koelmiddel	42 g
Schuimmiddel	Cyclopentaan

Prestaties/Energie label - Reg. 2019



Annual energy consumption	91 kWh/jaar	**Netto inhoud koelgedeeltes**	310 l
Energie-efficiëntieklasse	D	**Geluidsniveau**	32 dB(A) re 1 pW
Emissieklasse voor akoestisch luchtgeluid	B	**Klimaatklasse**	SN, N, ST
Totaal netto volume	310 l	**EEI**	80 %

Elektrische aansluiting

Stroom (A)	1.0 A	**Lengte stroomkabel**	240 cm
Spanning (V)	220-240 V	**Stekker**	(F;E) Schuko
Frequentie (Hz)	50 Hz		

Logistieke informatie

Breedte product (mm)	546 mm	**Maximum hoogte**	1772 mm
Width of the built-in niche	560 mm	**Height of the built-in niche**	1780 mm
Diepte zonder handvat en spacer	549 mm	**Product breedte met maximale deuropening**	548 mm
Depth of the built-in niche	550 mm		

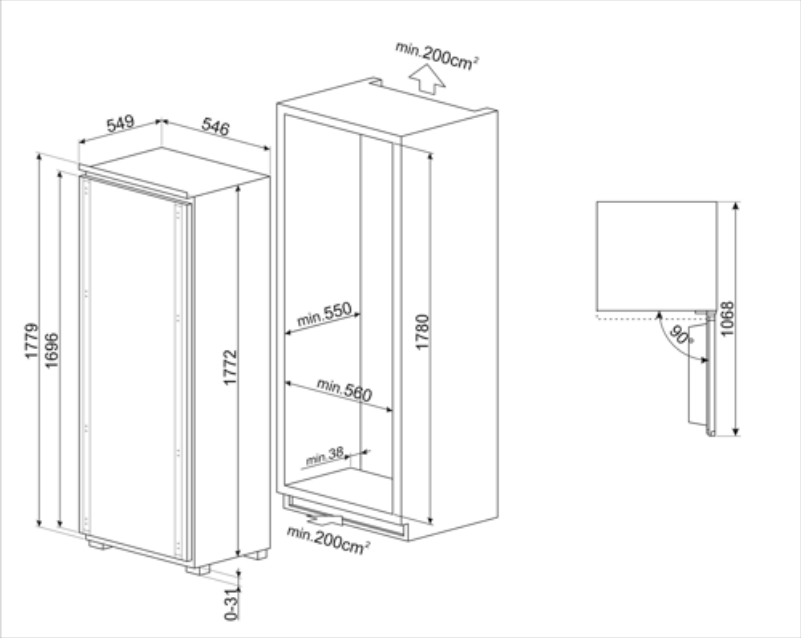

Symbols glossary



The automatic defrost system works by automatically defrosting at regular intervals eliminating the need to defrost altogether.



Geventileerd: een geforceerde verdeling van koude lucht in het koelkast compartiment, die een gelijke temperatuurverdeling verzekert in de koelkast.



LED interior lighting: is a more energy efficient and long lasting way of illuminating the interior of the appliance.



Built-in niche



LCD display: to optimize performance and simplify the use of the appliance.



Power saving mode: The power saving mode allows you to disable the refrigerator and keep the freezer working.



De evolutie van Smeg vaatwassers naar meer intelligente en milieuvriendelijke modellen heeft ertoe geleid om de inverter technologie te gebruiken, die een significante energie- en geluidsbesparing met zich meebrengt.



Energie-efficiëntieklasse