S9L176D1D



Famille	Réfrigérateurs
Installation	Intégrable
Catégorie	Une porte
Niche d'encastrement	178
Largeur de référence	Jusqu'à 60 cm
Hauteur de référence	160 - 200 cm
Type de refroidissement	Froid brassé
Dégivrage	Automatique
Type de charnières	Pantographes
Position des charnières	Droite
Porte réversible	oui
Code EAN	8017709368142

Esthétique

Intérieur en matériaux recyclés	oui
Esthétique	Universel
Couleur	Blanc
Design	Plat
Matériau des parois latérales	Tôle d'acier
Couleur des parois latérales	Blanc

Logo	Sérigraphié
Couleur des finitions des balconnets	Gris métal
Couleur des finitions des tiroirs	Gris métal
Couleur des finitions des clayettes en verre	Chromé
Afficheur	LCD tactile
Position de l'afficheur	Intérieur (sur le top)

Caractéristiques réfrigérateur

Nombre de compartiments	2
Type de compartiment	Tiroir basse température, Compartiment Fruits et Légumes
Nombre de clayettes réglables	4
Nombre de bacs à légumes	2
Matériau des clayettes	Verre
Type de bac à légumes	Sur glissières/rails

Dessus bac à légumes	oui
Type de dessus bac à légumes	Verre
Nombre de lampes	2
Tiroir basse température	oui
Eclairage interne réfrigérateur	oui
Type d'éclairage interne réfrigérateur	LED

Contre-porte réfrigérateur

Nombre de balconnets avec couvercle transparent	1	**Nombre de balconnets porte-bouteilles**	1
Nombre de balconnets réglables	3		

Autres caractéristiques réfrigérateur



Accessoires réfrigérateur	Casier à oeufs	**Turbine**	oui

Autres caractéristiques techniques



Fonctions de l'afficheur	Vacances, Refroidissement rapide, Refroidissement rapide temporisé des bouteilles, Auto
Alarme porte ouverte	Visuelle et acoustique
Type de contrôle de la température	Électronique
Nombre de compresseurs	1
Type de gaz réfrigérant	R600a
Type compresseur	Compresseur à capacité variable (Inverter)
Quantité de réfrigérant (gr)	42 g
Agent d'expansion pour mousses isolantes	Cyclopentane

Performance / Etiquette énergétique - Reg. 2019



Consommation d'énergie annuelle	91 kWh/a	**Somme des volumes du (des) compartiment(s) Extra Fresh et du (des) compartiment(s) frais**	310 l
Classe énergétique	D		
Classe d'émissions acoustiques dans l'air	B	**Niveau sonore**	32 dB(A) re 1 pW
Volume net total	310 l	**Classe climatique**	SN, N, ST
		EEI	80 %

Raccordement électrique

Intensité	1,0 A	**Longueur du câble d'alimentation**	240 cm
Tension	220-240 V	**Type de prise**	(F;E) Schuko
Fréquence	50 Hz		

Informations logistiques

Largeur du produit	557 mm	**Hauteur du produit avec pieds**	1769 mm
Largeur de la niche d'encastrement	560 mm		

Profondeur du produit sans poignée	549 mm	**Hauteur de la niche d'encastrement**	1780 mm
Profondeur de la niche d'encastrement	550 mm	**Largeur du produit avec les portes ouvertes au maximum**	780 mm

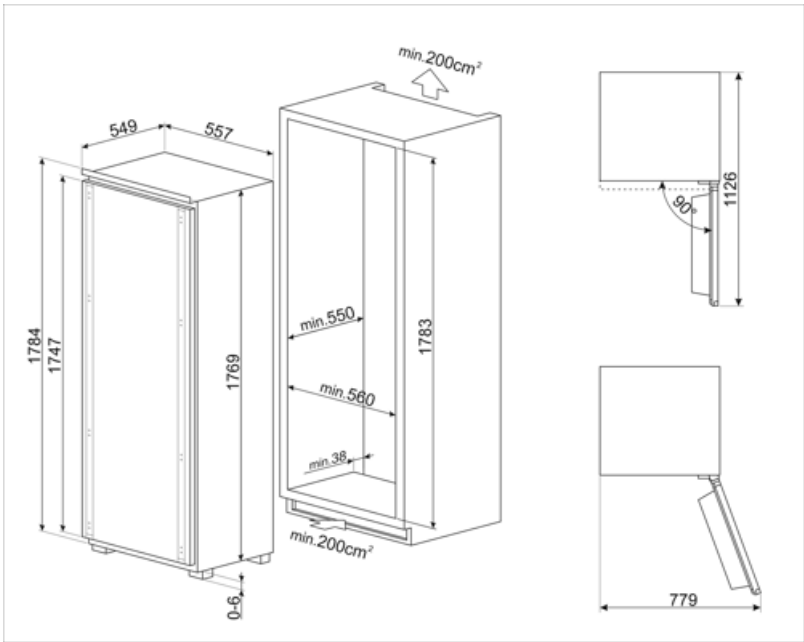

Symbols glossary



Dégivrage automatique : Le réfrigérateur se dégivre automatiquement. L’eau issue de ce dégivrage ne doit pas être récupérée car le réfrigérateur est équipé d’un système d’évaporation.



Classe énergétique D



Afficheur LCD : Pour optimiser les performances et simplifier au maximum l'utilisation de l'appareil, certaines machines à laver et certains réfrigérateurs sont équipés d'un afficheur LCD qui permet de visualiser l'état de fonctionnement du produit.



Brassé : Système de ventilation de refroidissement qui permet à l'air à l'intérieur du réfrigérateur d'être constamment et uniformément réparti.



Fonction vacances : Cette fonction est particulièrement utile en cas d'absence prolongée du domicile, vous permet de désactiver le fonctionnement du service de réfrigération et de ne garder en service que le congélateur.



Eclairage intérieur LED : L'éclairage intérieur LED assure à la fois des économies d'énergie et un éclairage d'ambiance.



L'évolution de Smeg vers des modèles plus intelligents et plus écologiques a conduit au choix de la technologie Inverter, qui réduit considérablement la consommation.



Hauteur de la niche d'encastrement