SAB4304X

Família	Abatedor de temperatura
Categoria	60x45 cm
Sistema de Vitalidade	Sim
Tipo de energia	Elétrico
Tipo de refrigeração	Ventilado

Design

Design	Classica	**Tipo de aço inox**	Escovado
Cor	Aço inox	**Tipo de vidro**	Preto Eclipse
Acabamentos	Antidedadas	**Estética da porta**	Porta com dois perfis horizontais
Série	Plano		
Acabamento dos componentes	Componentes em aço inox	**Puxador**	Série Classica
		Cor do puxador	Puxador inox
Material	Aço inox	**Logótipo**	Logótipo embutido

Programa/ Funções

Programas automáticos	52
Nº funções do forno	5
Nº funções frio	5
Programa de limpeza automática	

Funções de frio

- Arrefecer
- Arrefecer bebidas
- Congelar
- Conservar
- Pré-arrefecer

Funções de aquecimento

- A baixa temperatura
- Descongelar por tempo
- Fermentar
- Pronto a comer
- Descongelar por peso

Comandos

Display	Display TFT táctil a cores	**Idiomas disponíveis no display**	IT, EN, FR, NL, SP, PT, SWE, RU, DE, DA, NO, PL, FI
Número de idiomas disponíveis	13	**Comandos**	Touch Control

Opções

Alarme de porta aberta	Sim	**Arrefecimento com sonda térmica**	Sim
Temporizador	Temporizador eletrónico	**Opção Showroom - resistências desligadas para demonstração**	Sim
Opção bloqueio de comandos para segurança das crianças	Sim	**Som das teclas**	Standard
Outras opções	Bloqueio de segurança para crianças, Luminosidade, Volume do som das teclas, Seleção de idioma, Relógio digital, Sons	**Memória cronológica**	Para as últimas 10 funções utilizadas
Cocção com sonda	Sim		

Especificações técnicas

Tipo de compressor	Série Standard	**Tipo de guias para tabuleiros**	Guias laterais em metal
Tipo de gás de refrigeração	R290	**Tipo de iluminação**	Iluminação de halogénio
Quantidade de gás	130 g	**Potência das lâmpadas**	20 W
Nível de ruído	48 dBA	**Iluminação na abertura da porta**	Sim
Controlo da temperatura	Controlo eletrónico da temperatura	**Potência da resistência superior**	250 W
Temperatura mínima	-35 °C	**Abertura da porta**	Aba para baixo
Temperatura máxima	75 °C	**Termostato de segurança**	Sim
Material da cavidade	Aço inox	**Interrupção das resistências na abertura da porta**	Sim
Nº de níveis para tabuleiros	3	**Dimensões úteis do interior da cavidade (AxLxP)**	225 x 475 x 360 mm

Acessórios incluídos

Grelha com travão	1	**Outros acessórios**	Pano microfibras

Sonda de temperatura para carne	Sim

Ligação elétrica

Ficha elétrica	(F;E) Schuko	**Corrente (Amperes)**	2,5 A
Tensão (Volts)	220-240 V	**Frequência (Hz)**	50 Hz
Potência elétrica nominal	270 W	**Comprimento do cabo de alimentação**	200 cm

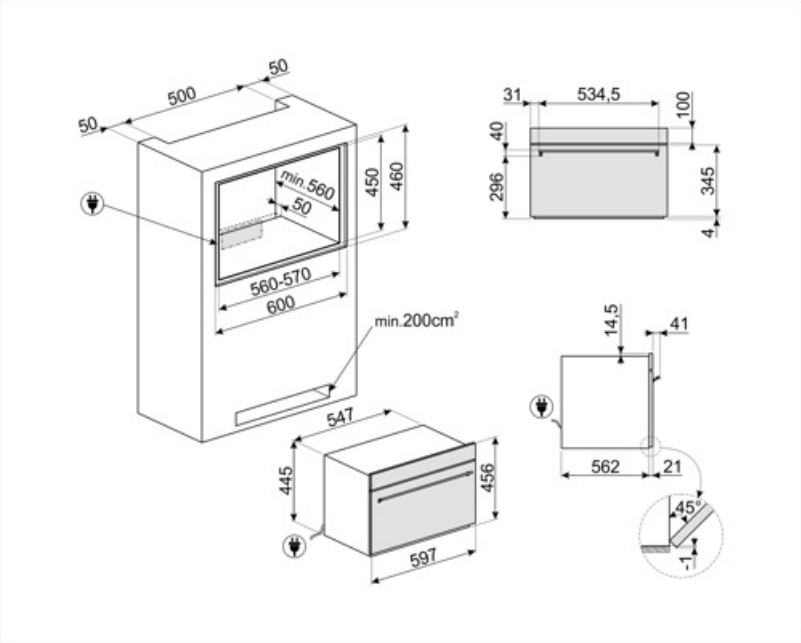

Acessórios Compatíveis

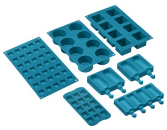

SMOLD

7 moldes para congelação. Para usar no abatedor de temperatura, no forno e no congelador.
Suporta temperaturas de -60°C a +230°C

Symbols glossary

Bloqueio de comandos: opção que permite bloquear os comandos. Muito útil para proteger as crianças.

Conservação: para manter os alimentos à temperatura pretendida. Pode escolher temperatura de frigorífico +3° C, de congelação -18° C ou definir, manualmente, entre -35°C e +20° C.

Arrefecimento bebidas: esta função permite arrefecer diversos tipos de bebidas até a temperatura ideal para o consumo. No display, pode selecionar o tipo de bebida – vinho tinto, vinho branco, espumante, cerveja, ... - e o número de garrafas de 1 a 16.

Elétrico: a fonte de energia do forno é a eletricidade.

Limpeza automática: um ciclo de secagem da cavidade a ser executado com a porta aberta, para eliminar qualquer condensação formada durante o uso.

Comandos Touch Control: os comandos podem trabalhar por pressão de um display táctil.

Regeneração: esta função é apropriada para aquecer refeições previamente cozinhadas e que estavam guardadas no frigorífico.

Descongelação por tempo ou peso: é possível descongelar os alimentos de forma rápida e uniforme, sem os cozinhar ou afetar as proteínas e qualidade dos mesmos. O processo controla a temperatura, preservando a humidade natural e o aroma dos alimentos.

Abatimento de temperatura: possibilita um rápido arrefecimento dos alimentos, passando de temperaturas de 90° C aos 3° C em menos de 90 minutos.

Pré-arrefecimento: a função de pré-arrefecimento permite arrefecer o compartimento até -30°C, 15 minutos antes de efetuar um ciclo de abatimento ou congelação.

Congelação rápida: possibilita a passagem de temperaturas de 90° C aos -18° C em menos de 270 minutos, ao invés de um congelador que necessita de 24 horas.

Aço inox à prova de dedadas, mantém o inox com uma aparência sempre limpa.

Altura do eletrodoméstico.

Pronto a servir: conserva a refeição a 3°C (como se estivesse no frigorífico) e começa a aquecer à hora programada para estar pronto a servir no preciso momento em que queremos tomar a refeição.

Fermentação: o calor procedente de cima permite a fermentação de todo o tipo de massas de panificação, garantindo resultados otimizados num espaço de tempo reduzido.

Descongelação por tempo ou peso: é possível descongelar os alimentos de forma rápida e uniforme, sem os cozinhar ou afetar as proteínas e qualidade dos mesmos. O processo controla a temperatura, preservando a humidade natural e o aroma dos alimentos.

Benefit (TT)

TFT touch display

Full touch colour display for an easy and intuitive user interface

With its intuitive, full-colour interface, it offers an immediate and simple user experience, allowing programmes and functions to be selected quickly. Touch controls provide smooth and precise navigation, while the clear display of temperatures, times and settings ensures optimal control during each step of the process.

Removable temperature probe

High precision and exceptional results with the removable temperature probe, enabling perfect and controlled cooking

Insert the temperature probe to monitor the food's internal temperature for perfect results. The slow cooking function enhances flavors and tenderness while preserving essential nutrients.

Vitality System

The combined use of Smeg blast chiller, Galileo oven and vacuum drawer preserves organoleptic and nutritional qualities of food