SBC4104B3

משפחת מוצרים	מקפיא מהיר
קטגוריה	ס"מ קומפקטי 45
מערכת חיוניות	כן
אספקת חשמל	חשמלי
מקור חום	חשמלי
סוג קירור	בסיוע מאוורר

אסתטיקה

סדרה עיצובית	Linea	**סוג זכוכית**	Clear1
צבע	שחור	**Serigraphy colour**	Grey
גימור	מבריק	**דלת**	זכוכית מלאה
Design	Flat	**ידית**	Linea minimal
חומר	זכוכית	**צבע ידית**	שחור
צבעים חלופיים זמינים	פלדת אל-חלד, שחור טהור, אפור Neptune, Nero Lucido	**Logo**	Silk screen

תוכנית / פונקציות

תוכניות אוטומטית	8
מס' פונקציות חימום	6
מס' פונקציות קרות	5
ניקוי אוטומטי	
מתכונים בהתאמה אישית	100

פונקציות קרות

- קירור
- קדם-קירור
- הקפאה עמוקה
- שימור
- קירור בקבוקים

פונקציות חימום

- מוכן לאכילה
- התפחה סופית
- בישול בטמפרטורה נמוכה

יוגורט

חימום

הפשרה

שלבים מרובים	כן, עד 2 פונקציות

למשפחת תנורים

צג/שעון	מסך מגע צבעוני ,TFT גרפיקת	**הגדרות בקרות**	שליטה במגע

אפשרויות

התרעה על פתיחת דלת	כן	**קירור עם בחון**	כן
תזכורת דקות	כן	**אפשרות הדגמה בחנות**	כן
טיימר	2	**צלילים**	פוליפוני
נעילת בקרות / בטיחות ילדים	כן	**כרונולוגיה**	כן, 10 הפונקציות האחרונות שנעשה בהן שימוש
בישול עם מדחום בחון	כן	**מדריך מגע**	Sì, a pressione prolungata su display

מאפיינים טכניים

סוג מדחס	סטנדרטי	**מס' נורות**	1
סוג גז קרר	R290	**סוג נורה**	הלוגן
כמות קרר	58 g	**הספק נורה**	1 W
קטגוריית אקלים	SN, N, ST, T	**אור כשהדלת פתוחה**	כן
בקרת טמפרטורה	אלקטרוני	**גוף חימום עליון – הספק**	250 W
טמפרטורה מינימלית	-28 °C	**סוג פתיחת דלת**	פתח סטנדרטי
טמפרטורה מרבית	75 °C	**תרמוסטט בטיחות**	כן
חומר תא התנור	נירוסטה	**החימום מושהה כשהדלת פתוחה**	כן
מספר המדפים	3		
סוג המדפים	רשתות מתכת	**נפח ברוטו**	34 l

אביזרים כלולים

רשת עם מעצור אחורי	1	**בחון טמפרטורה**	כן
רשת מדף בקבוקים	כן	**אחר**	בד מיקרופייבר

חיבור חשמלי

מתח	220-240 V	**זרם**	2,5 A
תקע	(F;E) Schuko	**תדר (Hz)**	50 Hz
(דירוג חיבור חשמלי (ואט	270 W	**אורך כבל חשמל**	200 cm

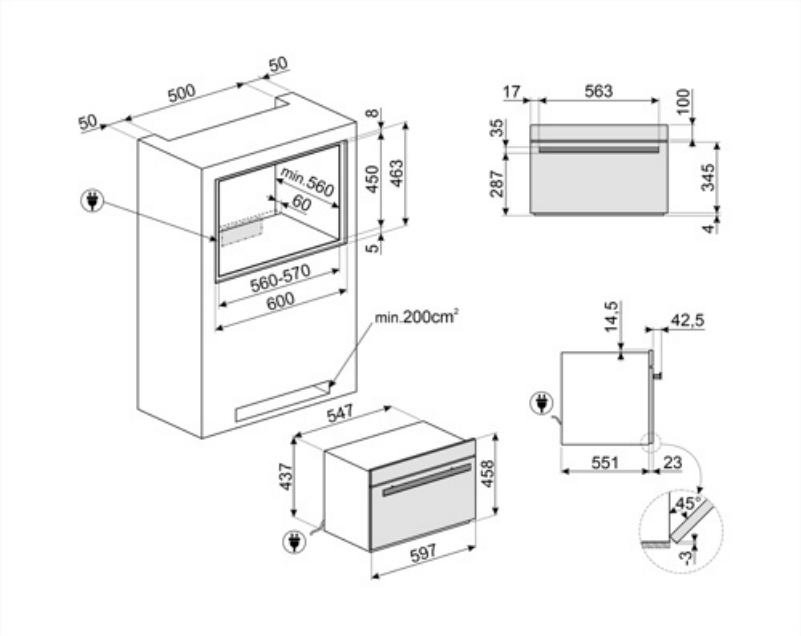
500
50
50
8
450
463
5
min.560
60
560-570
600
min.200cm²
17
563
100
35
287
345
4
14,5
42,5
551
23
45°
3
547
437
458
597

Alternative products

SBC4104G

צבע: Neptune Grey

Symbols glossary

קירור: מאפשר לקרר מזון במהירות, מטמפרטורה של בפחות מ-90 דקות כדי למנוע צמיחה לC-3° 80/90°C של בקטריות, להאריך את חיי המזון הממוצעים ולשמור על איכות המזון ללא שינוי.

- קדם-קירור: מאפשר לתא להתקרר לטמפרטורה של לפני הכנסת מזון למקפיא המהיר כדי להבטיח 30°C את תוצאות הקירור וההקפאה הטובות ביותר. מומלץ להפעיל מחזור קדם-קירור של 15 דקות.

הקפאה עמוקה של מזון היא תהליך מהיר מאוד בפחות מ-270 18°C- עד C(מטמפרטורה של °0/90 דקות) שמאפשר להאריך את אורך החיים הממוצע של מזון (עד 70% יותר) ולשמור על המאפיינים האורגנולפטיים והתזונתיים של מזון טרי, כדי למנוע היווצרות של מאקרו-קריסטלים שהורסים את סיבי המזון.

ניקוי אוטומטי: מחזור ייבוש של תא התנור להפעלה עם דלת פתוחה, להסרת עיבוי שנוצר במהלך השימוש.

בקרות במגע: בקרות מגע קלות לשימוש מאשרות לתכנת את המכשיר בנגיעה בלחצן.

מוכן לאכילה: פונקציה זו מאפשרת לשמור על מזון באופן בטיחותי בטמפרטורת המקרר במהלך היום, ולחמם אותו לפני שחוזרים כדי שיהיה חם ומוכן למאכל.

התפחת בצק/יוגורט: פונקציה זו מאפשרת ליצור את התנאים המושלמים להתפחה הנכונה, שמירה על התערובת בטמפרטורות מבוקרות לפרק הזמן הרצוי תוך הימנעות משינויים פתאומיים ברמות הלחות. התכונה הזו מאפשרת גם ליצור יוגורט ביתי אמיתי.

נעילת ילדים: חלק מהדגמים מצוידים במתקן לנעילת התוכניות/מחזורים כך שלא ניתן לשנותם באקראי.

אחסון קר: מאפשר לשמור על המזון בטמפרטורה ולהגיש אותו בשיאו כדי 75°C+ עד 35°C- הרצויה בין לשפר את הטעמים והניחוחות.

קירור בקבוקים: אפשרי לקרר במהירות בקבוקי יין ומשקאות קלים, להפחית את הצורך לאחסונם במקרר ולחסוך משמעותית במקום. קירור משקאות קלים לדקה Cמתרחש בערך ב-°1.

חשמלי

מכשירי חשמל ביתיים קטנים שגובהם 45 ס"מ - הפתרון המושלם למילוי הצרכים של מטבחים נמוכים. זמינים במספר סוגים ובסגנונות שונים.

הקיבולת מציינת את החלל השימושי בתא התנור בליטרים.

בישול בטמפרטורה נמוכה: פונקציה זו מבשלת את המזון בטמפרטורה קבועה, נמוכה מטמפרטורת הבישול הרגילה. הבשר נעשה יותר רך ועסיסי, שומר על הרכות שלו בצורה שרק טכניקת הבישול הזו מאפשרת להשיג.