SBC4304WX

Termékcsalád	Sokkoló hűtő
Kategória	45cm kompakt
Vitalitási rendszer	Igen
Tápellátás	Elektromos
Hőforrás	Elektromos
Hűtés típusa	Légkeveréses



Design

Design család	Classica
Szín	Rozsdamentes acél
Felületkezelés	Ujjlenyomatmentes
Design	Flat
Komponens felületkezelése	Rozsdamentes acél
Anyag	Rozsdamentes acél
Acél típusa	Szálcsiszolt
Alternatív színek állnak rendelkezésre	Rozsdamentes acél, Fényes fekete
Üveg típusa	Eclipse
Ajtó	2 vízszintes panellel
Fogantyú	Classica
Fogantyú színe	Acél hatás
Logo	Embossed

Program/Funkciók

Automatikus programok	8
Melegítő funkciók száma	6
Hideg funkciók száma	6
Automatikus tisztítás	
Testreszabható receptek	100

Hideg funkciók

- Előhűtés
- Hűtés
- Mélyhűtés
- Palackhűtés
- Tartósítás
- Nyers hal fertőtlenítés

Melegítő funkciók

Alacsony hőmérsékletű sütés	Kelesztés	Fogyasztásra kész
Kiolvasztás	Fűtés	Joghurt

Többlépcsős	Igen, legfeljebb 2 funkció

Kezelő elemek

Kijelző / óra	TFT grafika, színes érintőképernyő	**Vezérlés**	Érintőszenzoros vezérlés

Opciók

Ajtó riasztás	Igen	**Hűtés szondával**	Igen
Perc számláló	Igen	**Bemutató üzemmód**	Igen
Időzítő	2	**Hangjelzések**	Polifónia
Vezérlés zár / Gyermekbiztonsági zár	Igen	**Kronológia**	Igen, az utolsó 10 használt funkció
Sütés maghőmérővel	Igen	**Érintési útmutató**	Sì, a pressione prolungata su display

MŰSZAKI JELLEMZŐK

Kompresszor típusa	Szabvány	**Világítás száma**	1
Hűtőközeg gáz típusa	R290	**Világítás típusa**	LED
Refrigerant Quantity	65 g	**Világítás teljesítménye**	1 W
Klímaosztály	SN, N, ST, T	**Az ajtó kinyitásakor világít**	Igen
Hőmérséklet szabályozás	Elektronikus	**Felső fűtőelem teljesítmény**	250 W
Minimális hőmérséklet	-30 °C	**Ajtónyitás típusa**	Standard nyitás
Maximális hőmérséklet	80 °C	**Biztonsági termosztát**	Igen
Sütőtér anyaga	Rozsdamentes acél	**Sütés felfüggesztve az ajtó kinyitásakor**	Igen
Polcok száma	3	**Bruttó térfogat**	34 l
Sütőszintek típusa	Fémállványok		

Mellékelt tartozékok

Palacktartó rács	Igen	**Egyéb**	Mikroszálas kendő
Maghőmérő szonda	Igen		

Elektromos csatlakozás

Feszültség	220-240 V	**Áramerősség**	2.5 A
Csatlakozódugó	(F;E) Schuko	**Frekvencia (Hz)**	50 Hz
Elektromos csatlakozás névleges értéke (W)	270 W	**Tápkábel hossza**	200 cm

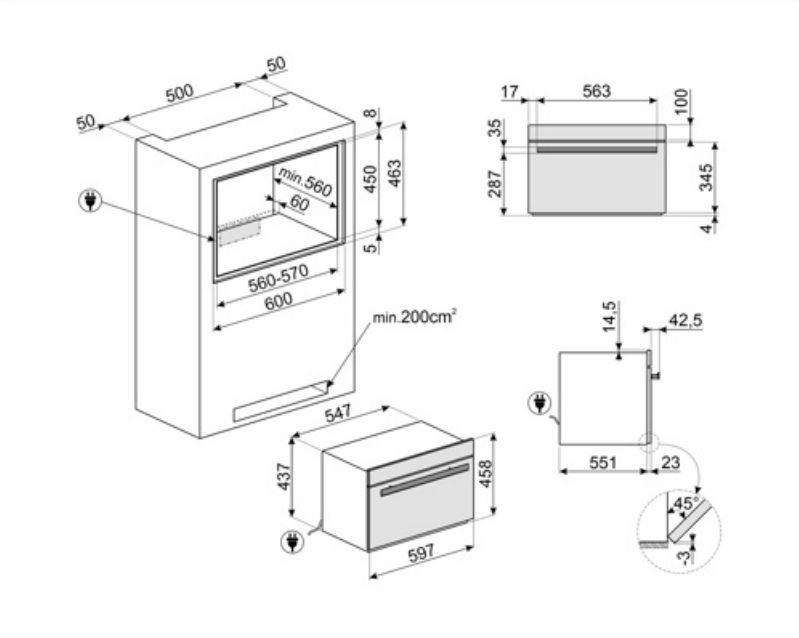

Symbols glossary



Gyerekzár: egyes modellek olyan funkcióval rendelkeznek, amely lehetővé teszi a program vagy ciklus zárolását, megakadályozva annak véletlen módosítását.



Hidegen tárolás: lehetővé teszi, hogy az élelmiszer a kívánt hőmérsékleten maradjon - 35°C és +75°C között, és a lehető legjobban szolgálja fel az ízek és aromák fokozása érdekében.



Palackhűtés: lehetőség van a borok és italok gyors hűtésére, csökkentve a hűtőszekrényben való tárolás szükségességét, jelentős helymegtakarítással. Az italok hűtése körülbelül 1 °C/perc sebességgel történik.



Elektromos



Automatikus tisztítás: a sütőtér szárítási ciklusát nyitott ajtó mellett kell lefuttatni a használat során keletkező páralecsapódás kiküszöbölése érdekében



Wi-Fi kapcsolattal rendelkező készülékek. A SmegConnect alkalmazáson keresztül okostelefonnal és táblagéppel (iOS és Android) nyomon követhetők és távolról vezérelhetők a készülékek.



A kapacitás a sütőtérben lévő hasznos tér méretét mutatja literben.



Alacsony hőmérsékletű főzés: Ez a funkció abból áll, hogy az ételt állandó hőmérsékleten, a hagyományos főzési hőmérsékletnél alacsonyabb hőmérsékleten főzi meg. A hús zsengébb és lédúsabb lesz, megőrizve azt a puhaságot, amelyet csak ez a főzési technika tesz lehetővé.



Hűtés: Lehetővé teszi az élelmiszer gyors lehűtését 80/90 °C-ról 3 °C-ra kevesebb mint 90 perc alatt, a baktériumok szaporodásának megakadályozása, az élelmiszerek átlagos élettartamának meghosszabbítása és az élelmiszerek minőségének változatlan fenntartása érdekében.



Előhűtés: lehetővé teszi, hogy a fagyasztótér -30 °C-ra hűljön, mielőtt élelmiszert helyezne a sokkolóba, hogy a legjobb hűtési és fagyasztási eredményeket biztosítsa. Ajánlatos 15 perces előhűtési ciklust futtatni.



Az élelmiszer mélyhűtése egy nagyon gyors folyamat (0/90 °C-ról -18 °C-ra kevesebb, mint 270 perc alatt), amely lehetővé teszi az élelmiszer átlagos élettartamának meghosszabbítását (akár 70% -kal) és a friss élelmiszer érzékszervi és táplálkozási jellemzőinek megtartását, mivel megakadályozza a makrokristályok képződését, amelyek tönkreteszik az élelmiszer rostjait.



Ujjlenyomatmentes rozsdamentes acél: speciális felületkezelési eljárás, amely megóvja az acélfelületet a foltoktól, így a készülék hosszú ideig megőrzi újszerű csillogását.



45 cm magas kompakt készülékek – tökéletes megoldás a kis magasságú konyhák funkcionális követelményeinek kielégítésére. Különböző típusokban és stílusokban kapható.



Érintésvezérlés: A könnyen kezelhető érintésvezérlés lehetővé teszi a készülék egyetlen érintéssel történő működtetését.



Fogyasztásra kész Ez a funkció lehetővé teszi, hogy az élelmiszereket egész nap biztonságosan a hűtőszekrény hőmérsékletén tartsa, és közvetlenül a hazaérkezése előtt felmelegítse, hogy meleg, fogyasztható legyen.



Tészta kelesztése/ Joghurtkészítés: ez a funkció lehetővé teszi a megfelelő kelesztés tökéletes feltételeinek megteremtését, a keveréket a kívánt ideig ellenőrzött hőmérsékleten tartja, elkerülve a hirtelen páratartalom-változásokat. Ez a funkció lehetővé teszi valódi házi joghurt készítését is.



Wi-Fi kapcsolat



A funkció lehetővé tesz egy professzionális ciklust, amely egyesíti az előhűtést, a gyorsfagyasztást és a szabályozott megtartást, hogy megszüntesse a veszélyes paraziták, például az Anisakis kockázatát anélkül, hogy veszélyeztetné a textúrát és a táplálkozási tulajdonságokat, biztosítva a biztonságos, kiváló minőségű nyers halat otthon.