SBC4304WX

Rodzina produktów	Blast chiller
Kategoria	Urządzenia kompaktowe 45 cm
Vitality system	Tak
Zasilanie	Elektryczne
Źródło ciepła	Elektryczne
Typ chłodzenia	Obieg powietrza



Linia wzornicza

Linia wzornicza	Classica	**Alternative colours available**	Stal nierdzewna, Nero Lucido
Kolor	Stal nierdzewna	**Rodzaj szkła**	Eclipse
Wykończenie	Powłoka odporna na powstawanie odcisków palców	**Drzwi**	Z dwoma horyzontalnymi liniami
Design	Płaski	**Uchwyt**	Classica
Wykończenie komponentów	Stal nierdzewna	**Kolor uchwytu**	Efekt stali nierdzewnej
Materiał	Stal nierdzewna	**Logo**	Tłoczone
Typ stali nierdzewnej	Szczotkowana		

Programy / Funkcje

Programy automatyczne	8
Liczba funkcji podgrzewania	6
Liczba funkcji chłodzenia	6
Funkcja automatycznego czyszczenia	
Przepisy własne	100

Funkcje chłodzenia

- Głębokie mrożenie
- Konserwacja
- Schładzanie
- Schładzanie butelek
- Utrzymywanie niskiej temperatury
- Raw fish sanitizing

Funkcje podgrzewania

- Pieczenie w niskiej temperaturze
- Wyrastanie ciasta
- Gotowe do spożycia

Defrosting	Heating	Yoghurt

Multi-step	Yes, up to 2 functions

Sterowanie

Wyświetlacz / Zegar	Graficzny TFT, kolorowy wyświetlacz dotykowy	**Rodzaj sterowania**	Dotykowe sterowanie elektroniczne

Opcje

Alarm otwartych drzwi	Tak	**Chłodzenie z użyciem termosondy**	Tak
Minutnik	Tak	**Tryb Showroom**	Tak
Timer	2	**Dźwięki**	Polifoniczne
Blokada sterowania / Blokada bezpieczeństwa	Tak	**Chronologia**	Tak, 10 ostatnio używanych funkcji
Pieczenie z użyciem termosondy	Tak	**Sterowanie dotykowe**	Tak, z długotrwałym naciskiem na wyświetlacz

Specyfikacja techniczna

Typ kompresora	Standard	**Liczba źródeł oświetlenia**	1
Typ czynnika chłodniczego	R290	**Rodzaj oświetlenia**	LED
Ilość czynnika chłodniczego	65 g	**Moc oświetlenia**	1 W
Klasa klimatyczna	SN, N, ST, T	**Oświetlenie przy otwartych drzwiach**	Tak
Kontrola temperatury	Elektroniczna	**Moc górnej grzałki**	250 W

Minimalna temperatura	-30 °C	**Otwieranie drzwi**	Standardowe
Maksymalna temperatura	80 °C	**Termostat bezpieczeństwa**	Tak
Materiał wewnętrznej komory	Stal nierdzewna	**Automatyczne wyłączenie elementów grzejnych po otwarciu drzwi**	Tak
Liczba poziomów	3		
Rodzaj półki	Prowadnice metalowe	**Pojemność brutto**	34 l

Akcesoria w standardzie

Bottle rack grid	Tak	**Inne**	Ściereczka z mikrofibry
Termosonda	Tak		

Podłączenie elektryczne

Napięcie	220-240 V	**Natężenie prądu (A)**	2,5 A
Wtyczka	(F;E) Schuko	**Częstotliwość (Hz)**	50 Hz
Moc przyłączeniowa (W)	270 W	**Długość przewodu zasilającego (cm)**	200 cm

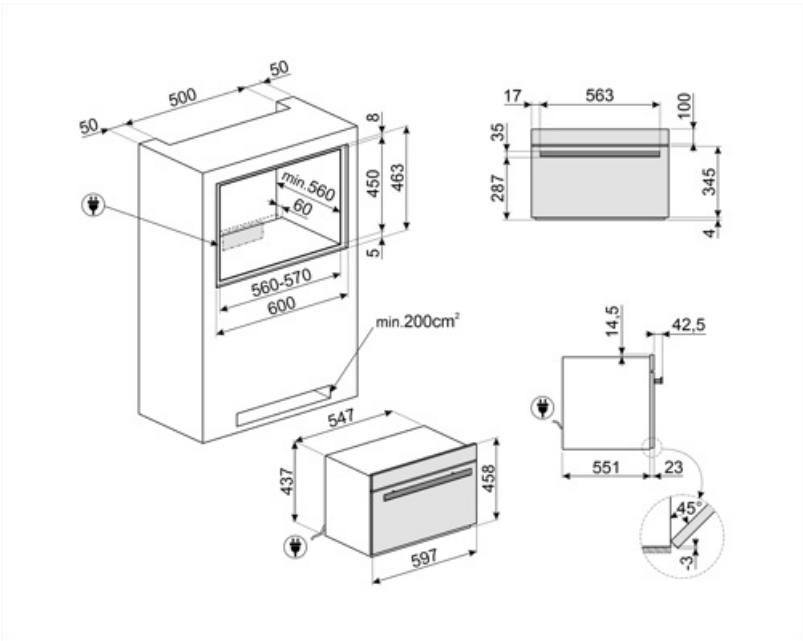

Słowniczek oznaczeń



Blokada bezpieczeństwa: Niektóre modele są wyposażone w blokadę bezpieczeństwa uniemożliwiającą uruchomienie urządzenia.



Przechowywanie w warunkach chłodniczych: Pozwala na utrzymanie wybranej temperatury posiłku pomiędzy -35°C a +75 °C



Schładzanie butelek: Umożliwia szybkie schłodzenie butelek



Głębokie mrożenie: Szybki proces mrożenia żywności do -18°C w mniej niż 270 minut.



Powłoka zapobiegająca powstawaniu odcisków palców: W większości naszych urządzeń stosowana jest, przy użyciu specjalnej technologii, powłoka zapobiegająca pozostawianie odcisków palców na powierzchni stali nierdzewnej.



Wysokość 45 cm



Sterowanie dotykowe: Wybrane modele piekarników, płyt kuchennych oraz okapów posiadają panele dotykowe zwiększające komfort użytkowania.



Gotowość do spożycia: Funkcja ta pozwala bezpiecznie utrzymywać żywność w temperaturze lodówki przez cały dzień i podgrzewać ją tuż przed powrotem, aby była ciepła, gotowa do spożycia.



Wyrabianie ciasta/ Jogurt: funkcja ta pozwala na stworzenie idealnych warunków dla prawidłowego wyrastania ciasta, utrzymując mieszankę w kontrolowanej temperaturze przez pożądany czas, unikając nagłych zmian poziomu wilgotności. Funkcja ta pozwala również na stworzenie prawdziwego, domowego jogurtu.



Pozwala na szybkie schłodzenie gorących potraw o temperaturze 80/90°C do temperatury 3 °C w mniej niż 90 minut.



Wstępne schładzanie: Pozwala na wstępne schłodzenie komory do temperatury -30°C przed włożeniem żywności.



The function enables a professional cycle that combines pre-cooling, blast freezing, and controlled conservation to eliminate the risk of dangerous parasites such as Anisakis without compromising texture and nutritional properties, ensuring safe, high-quality raw fish at home.



Elektryczny



Automatyczne czyszczenie: cykl suszenia wnętrza, który należy przeprowadzić przy otwartych drzwiach, aby wyeliminować ewentualną kondensację pary powstałą podczas użytkowania.



Urządzenia z łącznością Wi-Fi. Poprzez aplikację SmegConnect możliwe jest monitorowanie i zdalne sterowanie urządzeniami poprzez smartfon i tablet (iOS i Android).



Pojemność 34 l



Pieczenie w niskiej temperaturze: Idealne rozwiązanie do przygotowywania, np. wyrafinowanych mięs, pozwalające jednocześnie na zachowanie soczystości wewnątrz potrawy.



Połączenie Wi-Fi