SBC4604WNR

Familia	Abatidor
Categoría	Compacto 45 cm
Vitality system	Sí
Alimentación	Eléctrico
Sistema de cocción	Eléctrico
Sistema de refrigeración	Ventilado



Estética

Estética	Dolce Stil Novo
Color	Negro
Acabado	Vidrio
Diseño	Plato
Acabado componentes	Cobre
Material	Vidrio

Otros colores disponibles	Acero inoxidable, Negro puro, Neptune Grey, Negro brillante
Tipo de vidrio	Nerovista
Puerta	Todo vidrio
Tirador	Dolce Stil Novo
Color del tirador	Negro
Logo	Insertado

Programas/Funciones

Programas automáticos	8
Número de funciones de cocción	6
N. funciones de frío	5
Limpieza automática	
Recetas personalizables	100

Funciones frías

- Congelación
- Conservación
- Enfriamiento
- Enfriar botellas
- Pre-enfriamiento

Funciones de calentamiento

- Cocción a baja temperatura
- Fermentación
- Listo para comer
- Descongelación
- Calentamiento
- Yogur

Multi-step	Sí, hasta 2 funciones

Mandos



Display / Reloj	Pantalla táctil gráfica en color TFT	**Ajustes**	Control táctil

Opciones



Alarma apertura puerta	Sí	**Enfriamiento con sonda**	Sí
Cuentaminutos	Sí	**Opción Show Room Demo**	Sí
Programador	2	**Tonos**	Polifónico
Bloqueo de teclas/Modo seguridad para niños	Sí	**Cronología**	Sí, las últimas 10 funciones utilizadas
Cocción con termómetro sonda	Sí	**Guías táctiles**	Sí, presionando el display

Características técnicas



Tipo de compresor	Estándar	**N.° de luces**	1
Tipo de gas refrigerante	R290	**Tipo de Luz**	LED
Cantidad de refrigerante	58 g	**Potencia luz**	1 W
Clase climática	SN, N, ST, T	**Encendido de la luz al abrir la puerta**	Sí
Regulación de la temperatura	Electrónica	**Resistencia superior - Potencia**	250 W
Temperatura mínima	-28 °C	**Tipo de apertura de la puerta**	Frontal
Temperatura máxima	75 °C	**Termostato de seguridad**	Sí
Material de la cavidad	Acero inoxidable	**Interrupción de resistencias al abrir la puerta**	Sí
N° de estantes	3	**Volúmen bruto**	34 l
Tipo de estantes	Bastidores metálicos		

Equipo accesorios incluidos

Bottle rack grid	Sí	**Otro**	Paño de microfibra

Sonda de temperatura EasyFit	Sí

Conexión eléctrica

Tensión	220-240 V	**Corriente**	2,5 A
Enchufe	Schuko (F;E)	**Frecuencia (Hz)**	50 Hz
Datos nominales de conexión eléctrica	270 W	**Longitud del cable de alimentación**	200 cm

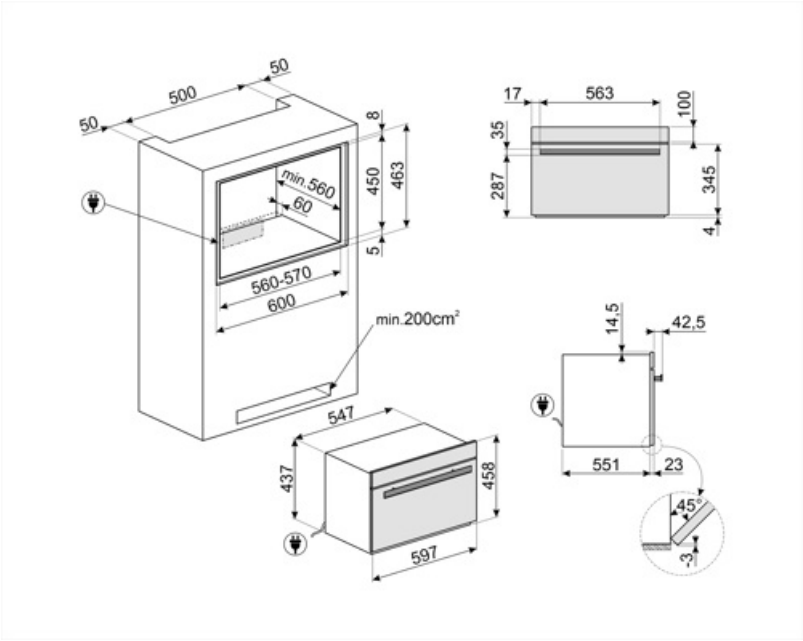

Symbols glossary



Bloqueo de control: la opción de bloqueo de mandos, presente en diferentes tipos de productos, le permite bloquear todas las funciones y programas establecidos, así como los controles, para una seguridad total, especialmente en presencia de niños.



Mantenimiento: permite que la comida se mantenga a la temperatura deseada, para servirla mejor, mejorando los aromas y sabores.



Enfriador de botellas: le permite enfriar rápidamente botellas de vino y bebidas (aproximadamente 1 ° por minuto) sin la necesidad de mantenerlas en el refrigerador en todo momento.



Electric



45 cm: algunos modelos Smeg, de solo 45 cm de altura, representan la solución capaz de responder a los requisitos funcionales en espacios con altura reducida. Disponibles en varios tipos y con diferentes estéticas, ofrecen más opciones en equipos de cocina.



Mandos Touch Control: presentes en algunos modelos de hornos, placas, campanas y lavavajillas, activan la función con un simple toque.



Ready to eat: esta función especial le permite mantener la comida a temperatura de refrigerador todo el día y calentarla justo antes de regresar a casa, preparándola para ser consumida, a la temperatura óptima.



Fermentación/ Yogur: función que crea las condiciones perfectas para una fermentación correcta, manteniendo la masa a temperaturas controladas durante el tiempo deseado, evitando cambios repentinos en los niveles de humedad. Esta función también permite la creación de yogurt casero genuino.



Abatidor: permite que los alimentos se enfríen rápidamente, llevándolos de la temperatura de cocción a 3 ° C en menos de 90 minutos. También ayuda a prevenir el crecimiento bacteriano, prolongar la vida de los alimentos y mantener la calidad con el tiempo.



Preenfriamiento: permite que la cavidad se enfríe a -30 ° C antes de insertar los alimentos en el equipo de enfriamiento rápido, para garantizar los mejores resultados de enfriamiento y congelación. Se recomienda realizar un ciclo de preenfriamiento de 15 minutos.



Congelación: permite congelar rápidamente los alimentos desde la temperatura de cocción hasta -18 ° C, en menos de 270 minutos. Los alimentos congelados pueden almacenarse hasta un 70% más y mantener las mismas características organolépticas y nutricionales de los alimentos frescos.



Limpieza automática: un ciclo de secado de la cavidad a realizar con la puerta abierta, para eliminar cualquier condensación formada durante el uso.



Aparatos eléctricos conectados mediante tecnología Wi-Fi. Gracias a la aplicación SmegConnect, puede controlar y administrar sus dispositivos de forma remota a través de teléfonos inteligentes y tabletas (iOS y Android).



Indica el volumen útil de la cavidad del horno



Cocción a baja temperatura: el equipo de enfriamiento rápido le permite cocinar alimentos a una temperatura constante, más baja que la utilizada para la cocción tradicional. La carne es más tierna y jugosa, mejorada al máximo en apariencia y sabor.



Electrodoméstico dotado de conexión ala red Wi-Fi