SBC4604WNR

משפחת מוצרים	מקפיא מהיר
קטגוריה	ס"מ קומפקטי 45
מערכת חיוניות	כן
אספקת חשמל	חשמלי
מקור חום	חשמלי
סוג קירור	בסיוע מאוורר



אסתטיקה

סדרה עיצובית	Dolce Stil Novo
צבע	שחור
גימור	זכוכית
Design	Flat
גימור רכיבים	נחושת
חומר	זכוכית
צבעים חלופיים זמינים	פלדת אל-חלד, שחור טהור, אפור Neptune, Nero Lucido
סוג זכוכית	ליקוי
דלת	זכוכית מלאה
ידית	Dolce Stil Novo
צבע ידית	שחור
Logo	Applied

תוכנית / פונקציות

תוכניות אוטומטית	8
מס' פונקציות חימום	6
מס' פונקציות קרות	5
ניקוי אוטומטי	
מתכונים בהתאמה אישית	100

פונקציות קרות

- הקפאה עמוקה
- קדם-קירור
- קירור
- קירור בקבוקים
- שימור

פונקציות חימום

- בישול בטמפרטורה נמוכה
- התפחה סופית
- מוכן לאכילה

הפשרה

חימום

יוגורט

שלבים מרובים	כן, עד 2 פונקציות

למשפחת תנורים



צג/שעון	מסך מגע צבעוני ,TFT גרפיקת	**הגדרות בקרות**	שליטה במגע

אפשרויות



התרעה על פתיחת דלת	כן	**קירור עם בחון**	כן
תזכורת דקות	כן	**אפשרות הדגמה בחנות**	כן
טיימר	2	**צלילים**	פוליפוני
נעילת בקרות / בטיחות ילדים	כן	**כרונולוגיה**	כן, 10 הפונקציות האחרונות שנעשה בהן שימוש
בישול עם מדחום בחון	כן	**מדריך מגע**	Sì, a pressione prolungata su display

מאפיינים טכניים



סוג מדחס	סטנדרטי	**מס' נורות**	1
סוג גז קרר	R290	**סוג נורה**	LED
כמות קרר	58 g	**הספק נורה**	1 W
קטגוריית אקלים	SN, N, ST, T	**אור כשהדלת פתוחה**	כן
בקרת טמפרטורה	אלקטרוני	**גוף חימום עליון – הספק**	250 W
טמפרטורה מינימלית	-28 °C	**סוג פתיחת דלת**	פתח סטנדרטי
טמפרטורה מרבית	75 °C	**תרמוסטט בטיחות**	כן
חומר תא התנור	נירוסטה	**החימום מושהה כשהדלת פתוחה**	כן
מספר המדפים	3		
סוג המדפים	רשתות מתכת	**נפח ברוטו**	34 l

אביזרים כלולים

רשת מדף בקבוקים	כן	**אחר**	בד מיקרופייבר
בחון טמפרטורה	כן		

חיבור חשמלי

מתח	220-240 V	**זרם**	2.5 A
תקע	(F;E) Schuko	**תדר (Hz)**	50 Hz
(דירוג חיבור חשמלי (ואט	270 W	**אורך כבל חשמל**	200 cm

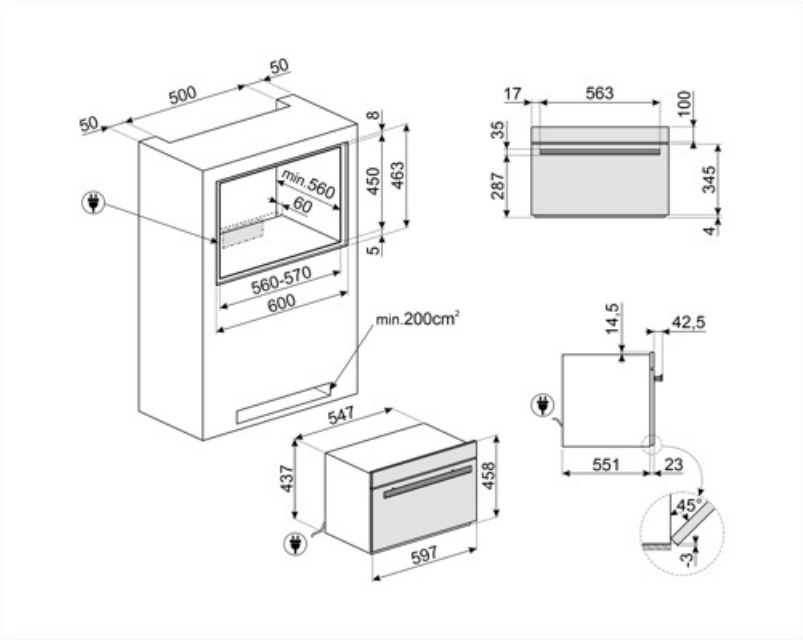
50
500
50
50
8
min.560
60
450
463
5
560-570
600
min.200cm²
547
437
458
597
17
563
100
35
287
345
4
14,5
42,5
551
23
45°
3

Symbols glossary



נעילת ילדים: חלק מהדגמים מצוידים במתקן לנעילת התוכניות/מחזורים כך שלא ניתן לשנותם באקראי.



אחסון קר: מאפשר לשמור על המזון בטמפרטורה ולהגיש אותו בשיאו כדי +75°C עד -35°C הרצויה בין לשפר את הטעמים והניחוחות.



קירור בקבוקים: אפשרי לקרר במהירות בקבוקי יין ומשקאות קלים, להפחית את הצורך לאחסונם במקרר ולחסוך משמעותית במקום. קירור משקאות קלים מתרחש בערך ב-1°C לדקה.



חשמלי



מכשירי חשמל ביתיים קטנים שגובהם 45 ס"מ - הפתרון המושלם למילוי הצרכים של מטבחים נמוכים. זמינים במספר סוגים ובסגנונות שונים.



בקרות במגע: בקרות מגע קלות לשימוש מאשרות לתכנת את המכשיר בנגיעה בלחצן.



מוכן לאכילה: פונקציה זו מאפשרת לשמור על מזון באופן בטיחותי בטמפרטורת המקרר במהלך היום, ולחמם אותו לפני שחוזרים כדי שיהיה חם ומוכן למאכל.



התפחת בצק/יוגורט: פונקציה זו מאפשרת ליצור את התנאים המושלמים להתפחה הנכונה, שמירה על התערובת בטמפרטורות מבוקרות לפרק הזמן הרצוי תוך הימנעות משינויים פתאומיים ברמות הלחות. התכונה הזו מאפשרת גם ליצור יוגורט ביתי אמיתי.



קירור: מאפשר לקרר מזון במהירות, מטמפרטורה של 80/90°C בפחות מ-90 דקות כדי למנוע צמיחה של בקטריות, להאריך את חיי המזון הממוצעים ולשמור על איכות המזון ללא שינוי.



קדם-קירור: מאפשר לתא להתקרר לטמפרטורה של 30°C לפני הכנסת מזון למקפיא המהיר כדי להבטיח את תוצאות הקירור וההקפאה הטובות ביותר. מומלץ להפעיל מחזור קדם-קירור של 15 דקות.



הקפאה עמוקה של מזון היא תהליך מהיר מאוד בפחות מ-270 דקות) שמאפשר להאריך את אורך החיים הממוצע של מזון (עד 70% יותר) ולשמור על המאפיינים האורגנולפטיים והתזונתיים של מזון טרי, כדי למנוע היווצרות של מאקרו-קריסטלים שהורסים את סיבי המזון.



ניקוי אוטומטי: מחזור ייבוש של תא התנור להפעלה עם דלת פתוחה, להסרת עיבוי שנוצר במהלך השימוש.



באמצעות אפליקציית Wi-Fi. מכשירים עם קישוריות אפשר לנטר את מכשירי החשמל SmegConnect ולשלוט בהם מרחוק מסמארטפון או טאבלט (iOS ו-Android).



הקיבולת מציינת את החלל השימושי בתא התנור בליטרים.



בישול בטמפרטורה נמוכה: פונקציה זו מבשלת את המזון בטמפרטורה קבועה, נמוכה מטמפרטורת הבישול הרגילה. הבשר נעשה יותר רך ועסיסי, שומר על הרכות שלו בצורה שרק טכניקת הבישול הזו מאפשרת להשיג.



קישוריות Wi-Fi