SBS63XDE



Familia	Frigorífico
Instalación	Libre instalación
Categoría	Side by Side
Ancho de referencia	Superior a 80 cm
Altura de referencia	160 - 200 cm
Sistema Total No - Frost	Sí
Sistema de refrigeración	Total No Frost
Descongelación	Automático
Tipo de bisagra	Estándar
Código EAN	8017709337636

Estética

Estética	Universal
Color	Efecto Inox
Diseño	Plato
Material de la puerta	Efecto inox
Tirador	Externo
Tipo de tirador	Fija
Color tirador	Acero inoxidable
Color logo	Cromo

Material de los laterales	Acero
Color laterales	Plata
Logo	Insertado
Color del perfil de los cajones	Plata
Color del perfil del estante de vidrio	Plata
Pantalla	LED
Posición display	Externo

Instalación compartimento frigorífico

Number of compartments	4
Compartment types	Compartimento baja temperatura, Compartimento para frutas y verduras
Número estantes regulables	3
Número de cajones fruta y verdura	2
Material del estante	Vidrio
Tipo de cajón	Estándar

Estante cubre cajón para la verdura	Sí
Tipología estante cubre cajón de verduras	Vidrio
Compartimento baja temperatura	Sí
Iluminación interna frigorífico	Sí
Tipo de iluminación interior frigorífico	LED

Contrapuerta compartimento frigorífico

Número compartimentos de puerta regulables	4	**Número de compartimento portabotellas**	1

Otros equipos frigorífico



Accesorios	Huevera	**Ventilador**	Sí
Luz Natural Plus Blu	Sí	**Ionizador**	Sí
Multiflow	Sí	**Filtro de olor antibacterias**	Sí

Instalación compartimento congelador

Número de cajones	2	**Tipo de iluminación frigorífico**	LED
Nº de estantes	4	**Tipología estantes**	Vidrio
Iluminación interna congelador	Sí		

Contrapuerta compartimento congelador

Número de compartimentos portaobjetos	4		

Otros equipos congelador



Fabricador de hielo	Manual	**Zona de congelación rápida**	Sí

Otras características técnicas



Funciones pantalla	Holiday, Congelación rápida, Enfriamiento rápido, Eco, Bloqueo de teclas, Alarma temperatura
Tecla congelación rápida	Sí
Alarma apertura puerta	Sí
Temperatura Alarma	Sí
Tipo de control de la temperatura	Electrónico
Número de compresores	1
Tipo de gas refrigerante	R600a
Agente espumante	Ciclopentano

Rendimiento / Etiqueta energética - Reg. 2019

Consumo energético anual	327 kWh/a	**Rumorosidad**	38 dB(A) re 1 pW
Clase de eficiencia energética	E	**Autonomía de conservación sin energía eléctrica**	9 h
Clase de emisión de ruido acústico aéreo	C	**4 estrellas - Capacidad congelación**	13,0 kg/24h
Volumen neto total	580 l	**Clase climática**	SN, N, ST, T
Volumen total del compartimento congelador	212 l	**EEI**	99 %
Volumen total compartimento frigorífico	368 l		

Conexión eléctrica

Datos nominales de conexión eléctrica	150 W	**Frecuencia (Hz)**	50 Hz
Corriente	0,85 A	**Longitud del cable de alimentación**	215 cm
Tensión	220-240 V	**Enchufe**	Schuko (F;E)

Datos logísticos

Ancho del producto (mm)	910 mm	**Altura con patas**	1790 mm
Profundidad sin tirador	750 mm		

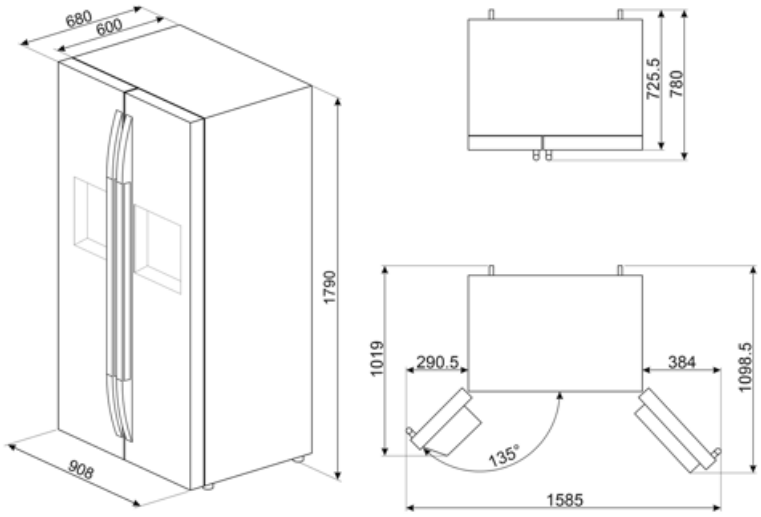

Symbols glossary



Smeg Active Ion system improves the quality of the air inside the cell. Thanks to the generation of negatively charged ions released inside the fridge Active Ion system neutralizes unpleasant dust.



Bloqueo de control: la opción de bloqueo de mandos, presente en diferentes tipos de productos, le permite bloquear todas las funciones y programas establecidos, así como los controles, para una seguridad total, especialmente en presencia de niños.



Pantalla LED: para optimizar el rendimiento y simplificar el uso del aparato tanto como sea posible, algunas lavadoras y refrigeradores están equipados con una pantalla LED que le permite ver el estado operativo del producto.



Ventilado: sistema de ventilación de enfriamiento que permite difundir constante y uniformemente el aire dentro del refrigerador.



Función de vacaciones: esta función es particularmente útil en casos de ausencia prolongada del hogar, le permite desactivar el funcionamiento del departamento de refrigeradores y mantener solo el congelador en funcionamiento.



Sistema de enfriamiento Multiflow: el sistema de ventilación Multiflow permite difundir de manera constante y uniforme el aire dentro del refrigerador.



Descongelación automática: todos los modelos de refrigerador están equipados con descongelación automática en el compartimiento del refrigerador.



Clase eficiencia energética E



Función económica: la función económica analiza el uso del refrigerador durante el período de activación y optimiza los ciclos de trabajo para mantener la electricidad al mínimo



Congelación rápida: la función de congelación rápida permite que grandes cantidades de alimentos frescos se congelen muy rápidamente. Al activarlo unas horas antes, el congelador baja la temperatura y después de unas horas restablece automáticamente el funcionamiento normal.



Iluminación LED interna: la iluminación LED interna garantiza el ahorro de energía y al mismo tiempo ofrece una luz de atmósfera.



Natural Plus Blu Light: el innovador sistema de iluminación aumenta los tiempos de almacenamiento de frutas y verduras, preservando el contenido de vitaminas durante más tiempo.