SBS63XDE



Termékcsalád	Hűtő
Üzembe helyezés	Szabadon álló
Kategória	Egymás mellett
Referencia szélesség	Több mint 80 cm
Referencia magasság	160 – 200 cm
Total No Frost rendszer	Igen
Hűtés típusa	Total No Frost
Leolvasztás	Automatikus
Zsanér típusa	Standard
EAN kód	8017709337636

Design

Design család	Universale	**Oldalsó anyag**	Acél
Szín	Pet rozsdamentes acél megjelenés	**Oldalsó szín**	Ezüst
		Logo	3D
Design	Lapos	**Fiókok profilszíne**	Ezüst
Anyag	Acél hatás	**Az üvegpolc profiljának színe**	Ezüst
Fogantyú	Külső		
Fogantyú típusa	Rögzített	**Kijelző**	LED
Fogantyú színe	Rozsdamentes acél	**Kijelző pozíció**	Esterno (su porta)
Logó színe	Króm		

Hűtőszekrény rekesz jellemzői

Rekeszek száma	4	**Frissentartó fedél**	Igen
Compartment types	Low temperature compartment, Fruit and vegetable compartment	**A frissentartó/zöldségfiókok fedelének típusa**	Üveg
Állítható polcok száma	3	**Alacsony hőmérsékletű tárolórész**	Igen
Gyümölcs- és zöldségfiókok száma	2	**Belső világítás a hűtőben**	Igen
Polcok anyaga	Üveg	**Belső világítás típusa (hűtőszekrény)**	LED
A frissentartó/zöldségfiókok fedelének típusa	Standard		

Hűtőszekrény belső ajtó

Állítható ajtópolcok száma	4	**Palacktartó polcok száma**	1

Hűtőszekrény egyéb jellemzői



Tartozékok	Tojástartó	**Ventilátor**	Igen
Natural Plus Blu Light	Igen	**Ionizáló**	Igen
MultiFlow	Igen	**Antibakteriális szagszűrő**	Igen

Fagyasztórekesz jellemzői

Fiókok száma	2	**Belső világítás típusa (fagyasztó)**	LED
Polcok száma	4	**Polcok típusa**	Üveg
Belső világítás a fagyasztóban	Igen		

Fagyasztó belső ajtó

Állítható ajtópolcok száma	4

Fagyasztó egyéb jellemzői



Jégkészítő	Manuális	**Gyorsfagyasztó rekesz**	Igen

Egyéb műszaki jellemzők



Funkciók megjelenítése	Vakáció mód, Gyorsfagyasztás, Gyors hűtés, ECO, Vezérlés zár, Hőmérséklet riasztás
Gyorsfagyasztás gomb	Igen
Ajtó riasztás	Igen
Hőmérséklet riasztás	Igen
A hőmérséklet-szabályozás típusa	Elektronikus
Kompresszorok száma	1
Hűtőközeg gáz típusa	R600a
Foam agent	Cyclopentane

Teljesítmény / Energiacímke – 2019-es rendelet



Éves energiafogyasztás	327 kWh/a
Energiahatékonysági osztály	E
Levegőben terjedő akusztikus zajkibocsátási osztály	C
Teljes nettó űrtartalom	580 l
Fagyasztó űrtartalom	212 l
Hűtőtér űrtartalom	368 l
Levegőben terjedő akusztikus zajkibocsátás	38 dB(A) re 1 pW
Hőmérséklet-emelkedés ideje	9 h
4 csillagos – Fagyasztási kapacitás	13,0 kg/24h
Klímaosztály	SN, N, ST, T
EEI	99 %

Elektromos csatlakozás

Elektromos csatlakozás névleges értéke	150 W
Áramerősség	0,85 A
Feszültség (V)	220-240 V
Frekvencia (Hz)	50 Hz
Tápkábel hossza	215 cm
Csatlakozódugó	(F;E) Schuko

Logisztikai információk

Termék szélesség (mm)	910 mm
Mélység fogantyú nélkül	750 mm
Magasság	1790 mm

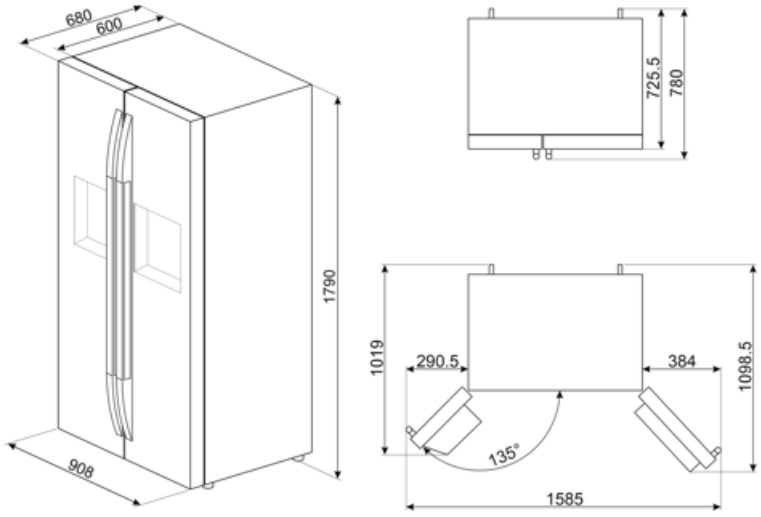

Symbols glossary



A Smeg Active Ion rendszer javítja a hűtőtéren belüli levegő minőségét. A hűtőszekrény belsejében felszabaduló negatív töltésű ionok előállításának köszönhetően az Active Ion rendszer semlegesíti a kellemetlen port.



Gyerekzár: egyes modellek olyan funkcióval rendelkeznek, amely lehetővé teszi a program vagy ciklus zárolását, megakadályozva annak véletlen módosítását.



Gazdaságos mód: Elemzi a hűtőszekrény működését az aktiválás során, és optimalizálja a működési ciklust az energiafogyasztás csökkentése érdekében.



Gyorsfagyasztás: A gyorsfagyasztás funkciót a használat előtt néhány órával aktiválva lecsökkenti a rekesz hőmérsékletét.



LED belső világítás: energiahatékonyabb és tartósabb mód a készülék belsejének megvilágítására.



Natural Plus Blu Light: Ez az egyedülálló Natural Plus Blu Light rendszer természetes módon növeli a gyümölcsök és zöldségek tárolási idejét.



Az automatikus leolvasztási rendszer rendszeres időközönként automatikus leolvasztással működik, teljesen kiküszöbölve a leolvasztás szükségességét.



LED kijelző: a kiválasztott programok, funkciók és opciók, valamint a ciklus végéig eltelt idő megjelenítése.



Ventilátoros: A hideg levegő kényszerített elosztása a hűtőtérben, ami egyenletes hőmérséklet-eloszlást tesz lehetővé a hűtőszekrényen belül.



Energiatakarékos üzemmód: Az energiatakarékos üzemmód lehetővé teszi a hűtőszekrény kikapcsolását és a fagyasztó működtetését.



Air plus: hosszabb ideig frissen tartja az ételt.



E energiahatékonysági osztály