SBS63XDE



Сімейство продуктів	Холодильник
Встановлення	Встановлюваний окремо
Категорія	Side-by-side
Рекомендуемая ширина	больше 80 cm
Рекомендуемая высота	160 - 200 cm
Повний No-Frost	Так
Тип охолодження	Повний No-Frost
Розморожування	Автоматична
Кріплення фасадів	Стандартний
Код EAN	8017709337636

Естетика

Естетика	Универсальный	**Матеріал боковин**	Сталь
Колір	Нержавеющая сталь	**Колір бічних панелей**	Сріблястий
Дизайн	Плаский	**Логотип**	Накладний
Матеріал	Ефект нерж. сталі	**Цвет профиля на выдвижных ящиках**	Сріблястий
Ручка	Зовнішній	**Цвет профиля на стеклянных полках**	Сріблястий
Тип ручки	Фіксований	**Дисплей**	LED
Колір ручки	Нержавіюча сталь	**Расположение дисплея**	Внешний, на дверце
Колір логотипу	Хром		

Характеристики холодильного відділення

Количество отделений	4	**Кришка ящика**	Так
Типы отделений	Низкотемпературный отсек, Отделение для овощей и фруктов	**Тип кришки ящика для овочів і фруктів**	Скло
Кількість регульованих полиць	3	**Низкотемпературный отсек**	Так
Кількість ящиків для овочів і фруктів	2	**Внутрішнє підсвічування холодильного відділення**	Так
Материал полок	Скло	**Тип підсвічування холодильного відділення**	LED
Тип кришки ящика для овочів і фруктів	Стандартний		

Дверцята холодильного відділення

Кількість регульованих полиць на дверцятах	4	**Кількість полиць для пляшок**	1

Інші характеристики холодильного відділення



Аксесуари	Підставка для яєць	**Вентильований**	Так
Натуральне + голубе освітлення	Так	**Іонізатор**	Так
MultiFlow	Так	**Антибактеріальный фільтр**	Так

Характеристики морозильного відділення

Кількість ящиків	2	**Тип підсвічування морозильного відділення**	LED
Кількість полиць	4	**Зона збереження свіжості**	Скло
Внутрішнє підсвічування морозильного відділення	Так		

Дверцята морозильного відділення

Кількість регульованих полиць	4		

Інші характеристики морозильного відділення



Льодогенератор	Ручна	**Зона швидкого заморожування**	Так

Інші технічні характеристики



Функції дисплея	Функція "Відпустка", Швидке заморожування, Швидке охолодження, ECO, Блокування управління, Сигнал підвищення температури
Кнопка швидкого заморожування	Так
Сигнал при відкритих дверцятах	Так
Сигнал підвищення температури	Так
Тип контролю температури	Електронний
Кількість компресорів	1
Тип холодоагенту	R600a

Піноутворювач	Циклопентан

Енергоефективність



Годовое энергопотребление	327 кВт/год	**Рівень шуму при викиді повітря**	38 дБ(A) re 1пВт
Клас енергоефективності	E	**Збереження температури при відключенні енергії**	9 ч
Класс эмиссии воздушного акустического шума	C	**4* - Мощность замораживания**	13,0 кг/сутки
Полный объем	580 л	**Кліматичний клас**	SN, N, ST, T
Сумма объемов морозильников	212 л	**EEI**	99 %
Сумма объемов холодильного отделения и незамерзающего отделения	368 л		

Електричне підключення

Номінальна потужність	150 Вт	**Частота струму (Гц)**	50 Гц
Сила струму (A)	0,85 A	**Довжина електричного кабелю**	215 см
Напруга (B)	220-240 B	**Тип електричної вилки**	Европейская вилка для переменного тока

Логістична інформація

Ширина	910 мм	**Висота**	1790 мм
Глибина без ручок	750 мм		

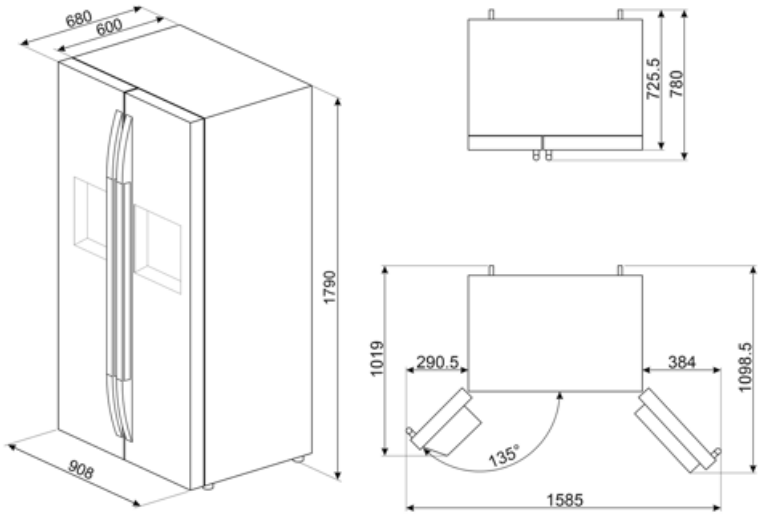
680
600
1790
908
725.5
780
1019
290.5
384
1098.5
135°
1585

Symbols glossary



Система АКТИВНОЙ ИОНИЗАЦИИ Smeg улучшает качество воздуха внутри камеры. Благодаря образованию отрицательно заряженных ионов, выделяемых внутри холодильника, система АКТИВНОЙ ИОНИЗАЦИИ нейтрализует неприятные запахи.



Блокування від дітей: деякі моделі обладнані пристроєм для блокування програми/циклу, щоб унеможливити її випадкову зміну.



Экономичный режим: анализирует работу холодильника во время активации и оптимизирует рабочий цикл для снижения энергопотребления.



Быстрая заморозка: функция быстрого замораживания снижает температуру в камере, если активировать ее за несколько часов до использования.



Светодиодное внутреннее освещение: более энергоэффективный и долговечный способ освещения внутреннего пространства прибора.



Зона Активной синей подсветки: уникальная система Активной синей подсветки обеспечивает натуральную подсветку, чтобы увеличить время хранения фруктов и овощей.



Автоматическое размораживание: работает за счет автоматического оттаивания через равные промежутки времени, что исключает необходимость размораживание прибора в целом.



Цифровой дисплей: для отображения выбранных программ, функций и опций, а также времени до конца цикла.



Вентилируемый: принудительное распределение холодного воздуха в холодильном отделении, что обеспечивает равномерное распределение температуры внутри холодильника.



Режим Отпуск: режим энергосбережения позволяет отключить холодильник и оставить морозильную камеру в рабочем состоянии.



Многопоточная система охлаждения: дольше сохраняет свежесть продуктов.



Класс энергоэффективности E