SBS63XDF

Famiglia	Frigorifero
Installazione	Libera installazione
Categoria	Side by Side
Larghezza di riferimento	Maggiore di 80
Sistema Total No - Frost	Totale
Tipo di raffreddamento	Frigorifero Ventilato, Freezer No-Frost
Sbrinamento	Automatico
Tipo di cerniera	Standard
Codice EAN	8017709293246

Estetica

Estetica	Universale	**Materiale fianchi**	Lamiera
Colore	Inox Look	**Colore fianchi**	Silver
Design	Piatto	**Logo**	Applicato
Materiale Porta	Effetto inox	**Colore profilo cassetti**	Silver
Maniglia	Esterna	**Colore profilo del ripiano in vetro**	Silver
Tipo Maniglia	Fissa	**Tipologia di Display**	LED
Colore maniglia	Acciaio	**Posizione display**	Esterno (su porta)
Colore logo	Cromo		

Allestimento Comparto Frigorifero

Numero ripiani regolabili	3	**Tipologia ripiano copri - verduriera**	Cristallo
Numero cassetti frutta e verdura	2	**Vano Life Plus-0° gradi**	Sì
Tipologia ripiani regolabili	Cristallo	**Illuminazione interna frigo**	Sì
Tipologia verduriera	Standard	**Tipo illuminazione interna frigo**	Led
Ripiano copri - verduriera	Sì		

Controporta comparto Frigorifero

Numero balconcini regolabili	4	**Numero mensole porta-bottiglie**	1

Altre dotazioni Frigorifero

Accessori frigorifero	Porta-uova	**Ventola**	Sì
Natural Plus Blu Light	Sì	**Active Ion**	Sì
MultiFlow	Sì	**Filtro Anti-odore**	Sì

Allestimento comparto Congelatore

Numero cassetti	2	**Tipo illuminazione freezer**	Led
Numero ripiani	4	**Tipologia ripiani**	Cristallo
Illuminazione interna cong	Sì		

Controporta comparto Congelatore

Numero mensole porta oggetti	4

Altre dotazioni Congelatore

Ice maker	Manuale	**Zona congelamento rapido**	Sì

Altre caratteristiche tecniche

Funzioni display	Holiday, Congelamento rapido, Raffreddamento rapido, Eco, Blocco tasti, Allarme temperatura
Tasto congelamento rapido	Sì
Allarme porta aperta	Sì
Allarme temperatura	Sì
Tipo di controllo della temperatura	Elettronico
Numero di compressori	1
Tipo di gas refrigerante	R600a
Quantità refrigerante (gr)	62 g
Agente schiumogeno	Ciclopentano

Prestazioni / Etichetta Energetica - Reg. 2019

Consumo annuo di energia	405 kWh/a	**Emissioni di rumore aereo**	38 dB(A) re 1 pW
Classe di efficienza energetica	F	**Autonomia di Conservazione senza energia elettrica**	9 h
Classe di emissione di rumore aereo	C	**4 stelle - Capacità di congelamento**	13.0 Kg/24h
Volume totale netto	580 l	**Classe climatica**	SN, N, ST, T
Somma dei volumi degli scomparti per prodotti congelati	212 l	**IEE**	123 %
Somma dei volumi degli scomparti di raffreddamento e degli scomparti per prodotti non congelati	368 l		

Collegamento Elettrico

Spina	(F;E) Schuko	**Tensione (V)**	220-240 V
Dati nominali di collegamento elettrico	150 W	**Frequenza (Hz)**	50 Hz
Corrente	0,85 A	**Lunghezza cavo di alimentazione**	215 cm

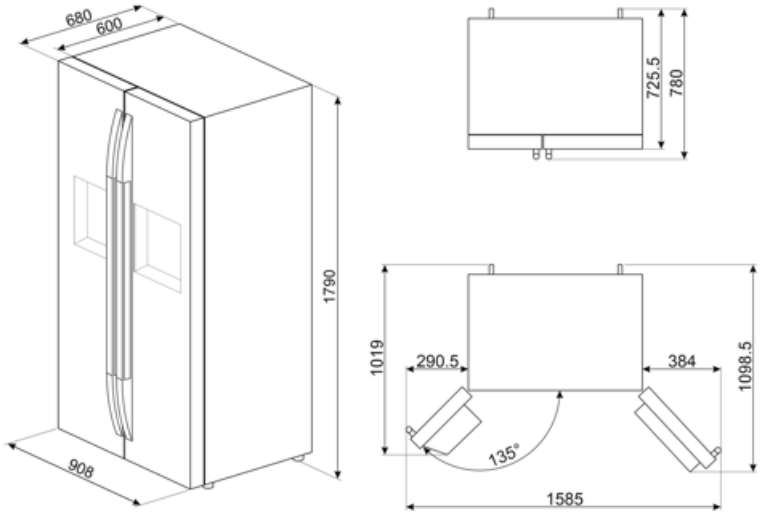

Glossario simboli

4 stelle

Sbrinamento automatico: Tutti i modelli di frigoriferi sono dotati di Sbrinamento automatico nel vano frigorifero.

A+: Gli elettrodomestici Smeg consentono un notevole risparmio energetico ascrivibile in Classe A, A+, A++ e A+++, per ridurre i consumi, pur mantenendo la massima efficienza, e garantire il rispetto per l'ambiente.

Display LED: Per ottimizzare le prestazioni e semplificare al massimo l'utilizzo dell'elettrodomestico , alcune lavabiancheria e alcuni frigoriferi sono dotati di un display LED che permette di visualizzare lo stato di funzionamento del prodotto.

Ventilato: Sistema di ventilazione del freddo che permette di diffondere costantemente e in modo omogeneo l'aria all'interno del frigorifero.

Funzione vacanze: Questa funzione è particolarmente utile in casi di prolungata assenza da casa, permette di disattivare il funzionamento del reparto frigorifero e mantenere in funzione solo il freezer.

Zona Life Plus 0°C: grazie a una temperatura interna più bassa rispetto al resto del frigorifero, le qualità organolettiche degli alimenti vengono preservate.

Natural Plus Blu Light: Innovativo sistema di illuminazione aumenta i tempi di conservazione di frutta e verdura, preservandone più a lungo il contenuto vitaminico.

Il sistema Active Ion di Smeg migliora la qualità dell'aria all'interno della cella. Grazie alla generazione di ioni a carica negativa rilasciati all'interno del frigorifero, il sistema Active Ion neutralizza la polvere sgradevole.

Blocco comandi: L'opzione blocco comandi, presente su diverse tipologie di prodotti, permette di bloccare tutte le funzioni e i programmi impostati, nonché i comandi, per una totale sicurezza soprattutto in presenza di bambini.

Classe di efficienza energetica F

Funzione economy: La funzione Economy analizza l'utilizzo del frigorifero nel periodo di attivazione e ottimizza i cicli di lavoro, per contenere al minimo il dispendio di elettricità.

Congelamento rapido: La funzione del congelamento rapido permette di congelare in tempi brevissimi grandi quantità di cibi freschi. Attivandola qualche ora prima, il congelatore abbassa la temperatura e dopo alcune ore ripristina automaticamente il normale funzionamento.

Illuminazione interna a LED: L'illuminazione interna a LED garantisce un risparmio energetico e, al contempo, offre una luce di atmosfera.

Sistema di raffreddamento Multiflow: il sistema di ventilazione Multiflow permette di diffondere costantemente e in modo omogeneo l'aria all'interno del frigorifero.

No-Frost: Il sistema No-Frost evita la formazione di ghiaccio (nel congelatore) e di brina (nel frigorifero). Di conseguenza non sono più necessarie le periodiche operazioni di sbrinamento. Inoltre gli alimenti si conservano in modo più corretto e mantengono inalterati consistenza, sapore e gusto, mentre le confezioni non si attaccano tra di loro o alle pareti, in particolare nel vano congelatore.

Benefit

Natural Plus Blue Light

Il sistema di illuminazione Natural plus Blue light prolunga la conservazione di frutta e verdura preservandone le proprietà organolettiche

Sistema multiflow plastica

Il sistema Multiflow garantisce una distribuzione uniformeme dell'aria fredda all'interno del frigorifero

Ventola

La ventola contribuisce ad una distribuzione uniforme dell'aria all'interno del frigorifero

Gas refrigerante R600a

Gas refrigerante R600a a basso impatto ambientale contribuisce ad un raffreddamento rapido con un minor consumo di energia

Classe climatica

La classe climatica SN-T rende l'apparecchio idoneo per funzionare a temperature ambiente tra i 10 °C e i 43 °C (50 °F ~ 109 °F)

Maniglia esterna

La maniglia esterna garantisce praticità e facilità d'uso del frigorifero

Life Plus 0°

Scomparto Life Plus a temperatura controllata per la conservazione ottimale di specifiche categorie di alimenti

Illuminazione interna frigo

Illuminazione interna per una perfetta visibilità dei ripiani nel vano frigorifero

Illuminazione interna freezer

Illuminazione interna per una perfetta visibilità dei cassetti nel vano freezer

Cassetto per frutta e verdura

Il cassetto frutta e verdura garantisce le migliori condizioni di conservazione per gli alimenti freschi, evitando ogni contaminazione

Ice-maker manuale

Ice maker manuale per regolare manualmente la quantità di ghiaccio prodotta in base alle esigenze personali

Display esterno

Display esterno per un controllo semplice e intuitivo con accesso rapido alle informazioni