SBS8004AO

Familia	Frigorífico
Instalación	Libre instalación
Categoría	Side by Side
Sistema Total No - Frost	Sistema total No-Frost
Sistema de refrigeración	Frigorífico ventilado, congelador No-Frost
Tipo de bisagra	Estándar
Código EAN	8017709198992

Estética

Estética	Colonial	**Material de los laterales**	Acero
Color	Antracita	**Color laterales**	Antracita
Diseño	Plato	**Logo**	Insertado
Material de la puerta	Chapa	**Pantalla**	Touch LCD
Tipo de acero puerta		**Posición display**	
Tirador	Externo	**Dispensador**	Agua y hielo
Tipo de tirador	Fija	**Otros colores disponibles**	Crema
Color tirador	Latón envejecido		
Color logo	Bronce antiguo	**Códigos de otros colores disponibles**	SBS8004PO;SBS8004P

Instalación compartimento frigorífico

Número estantes regulables	3	**Tipología estante cubre cajón de verduras**	Cristal
Número de cajones fruta y verdura	2	**Compartimento Extra-Fresh**	Sí
Tipología estantes regulables	Cristal	**Iluminación interna frigorífico**	Sí
Tipo de cajón	Railes deslizables	**Tipo de iluminación interior frigorífico**	LED
Estante cubre cajón para la verdura	Sí		

Contrapuerta compartimento frigorífico

Número compartimentos de puerta regulables	3	**Número de compartimento portabotellas**	1
Compartimento portaobjetos con perfil metálico	Sí	**Ménsulas portabotellas con cable metálico**	Sí

Otros equipos frigorífico

Accesorios	Huevera	**Ventilador**	Sí
Luz Natural Plus Blu	Sí	**Ionizador**	
Multiflow	Sí		

Instalación compartimento congelador

Número de cajones	2	**Tipo de iluminación frigorífico**	LED
N° de estantes	4	**Tipología estantes**	Cristal
Iluminación interna congelador	Sí		

Contrapuerta compartimento congelador

Número de compartimentos portaobjetos	2

Otros equipos congelador

Zona de congelación rápida	Sí

Otras características técnicas

Funciones pantalla	Holiday, Congelación rápida, Eco, Bloqueo de teclas, Alarma temperatura
Tecla congelación rápida	Sí
Conexión de red de agua	
Tipo de control de la temperatura	Electrónico
Número de compresores	1
Tipo de gas refrigerante	R600a
Cantidad de gas refrigerante (gr)	60 g
Agente espumante	Ciclopentano

Rendimiento / Etiqueta energética - Reg. 2019

Rumorosidad	45 dB(A) re 1 pW	**Clase climática**	SN, N, ST, T

Conexión eléctrica

Datos nominales de conexión eléctrica	165 W	**Frecuencia (Hz)**	50 Hz
Corriente	0.85 A	**Longitud del cable de alimentación**	150 cm
Tensión	220-240 V	**Enchufe**	Schuko (F;E)

Datos logísticos

Ancho del producto (mm)	910 mm	**Ancho del producto con apertura máxima de puertas**	1420 mm
Profundidad sin tirador	740 mm	**Profundidad del producto con tirador**	740 mm
Altura con patas	1840 mm	**Profundidad del producto con la puerta abierta a 90°**	1145 mm

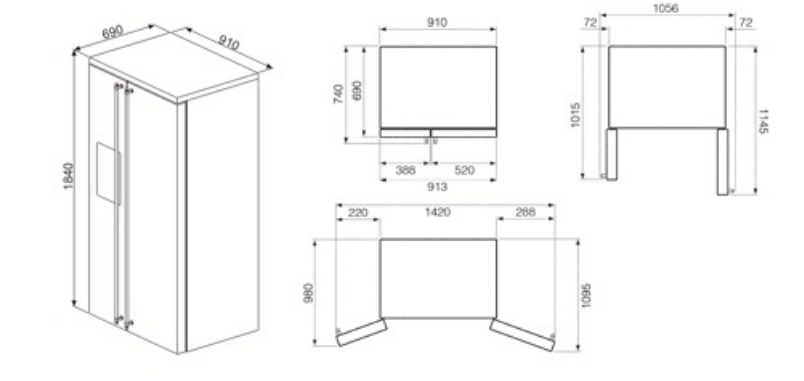

Symbols glossary

4 estrellas

A +: los electrodomésticos Smeg permiten ahorros de energía considerables en Clase A, A +, A ++ y A +++, para reducir el consumo mientras se mantiene la máxima eficiencia y garantizar el respeto por el medio ambiente.

Función económica: la función económica analiza el uso del refrigerador durante el período de activación y optimiza los ciclos de trabajo para mantener la electricidad al mínimo

Congelación rápida: la función de congelación rápida permite que grandes cantidades de alimentos frescos se congelen muy rápidamente. Al activarlo unas horas antes, el congelador baja la temperatura y después de unas horas restablece automáticamente el funcionamiento normal.

Iluminación LED interna: la iluminación LED interna garantiza el ahorro de energía y al mismo tiempo ofrece una luz de atmósfera.

Sistema de enfriamiento Multiflow: el sistema de ventilación Multiflow permite difundir de manera constante y uniforme el aire dentro del refrigerador.

No-Frost: el sistema No-Frost evita la formación de hielo (en el congelador) y escarcha (en el refrigerador). En consecuencia, las operaciones periódicas de descongelación ya no son necesarias. Además, la comida se conserva más correctamente y mantiene la consistencia, el sabor y el sabor, mientras que los paquetes no se pegan ni en las paredes, en particular en el compartimento del congelador.

Bloqueo de control: la opción de bloqueo de mandos, presente en diferentes tipos de productos, le permite bloquear todas las funciones y programas establecidos, así como los controles, para una seguridad total, especialmente en presencia de niños.

Pantalla LCD: para optimizar el rendimiento y hacer que el uso del aparato sea lo más fácil posible, algunas lavadoras y refrigeradores están equipados con una pantalla LCD que le permite ver el estado operativo del producto.

Ventilado: sistema de ventilación de enfriamiento que permite difundir constante y uniformemente el aire dentro del refrigerador.

Función de vacaciones: esta función es particularmente útil en casos de ausencia prolongada del hogar, le permite desactivar el funcionamiento del departamento de refrigeradores y mantener solo el congelador en funcionamiento.

Zona Life Plus 0 ° C: en la zona Life Plus 0 ° C se mantiene una temperatura interna constante entre 0 ° C y + 3 ° C que no altera las cualidades organolépticas de los alimentos y permite mantenerlos frescos incluso después de varios días. Es ideal para almacenar pescado, carne, productos lácteos y alimentos fácilmente perecederos.

Natural Plus Blu Light: el innovador sistema de iluminación aumenta los tiempos de almacenamiento de frutas y verduras, preservando el contenido de vitaminas durante más tiempo.