SBS8004PO

Семейство продуктов	Холодильник
Установка	Отдельностоящий
Категория	Side-by-side
Рекомендуемая ширина	больше 80
Полный No-Frost	Полный
Тип охлаждения	Холодильник с вентилятором, морозильник no-frost
Тип петель (шарнира)	Стандартный
EAN-**код**	8017709198985

Эстетика

Эстетика	Coloniale	**Материал боковин**	Сталь
Цвет	Кремовый	**Цвет боковин**	Кремовый
Дизайн	Плоский	**Логотип**	Накладной
Материал	Окрашенный металл	**Дисплей**	LCD-дисплей с сенсорным управлением
Тип нерж. стали двери		**Расположение дисплея**	
Ручка	Внешняя	**Диспенсер**	Вода и лед
Тип ручки	Фиксированный	**Другие цвета**	Антрацит
Цвет ручек	Латунная	**Другие доступные цвета**	SBS8004AO
Цвет логотипа	Латунная		

Характеристики холодильного отделения

Количество регулируемых полок	3	**Тип крышки ящика для овощей и фруктов**	Стекло
Количество ящиков для овощей и фруктов	2	**Зона сохранения свежести**	Да
Тип регулируемых полок	Стекло	**Внутренняя подсветка холодильного отделения**	Да
Тип ящика для овощей и фруктов	На скользящих направляющих	**Тип подсветки холодильного отделения**	LED
Крышка ящика для овощей	Да		

Дверца холодильного отделения

Количество регулируемых полок на дверце	3	**Количество полок для бутылок**	1
Регулируемая полка с металлической окантовкой	Да	**Полка для бутылок с металлической окантовкой**	Да

Другие характеристики холодильного отделения

Аксессуары	Подставка для яиц	**Конвекция**	Да
Natural Plus Blu Light	Да	**Ионизатор**	
MultiFlow	Да		

Характеристики морозильного отделения

Количество ящиков	2	**Тип подсветки морозильного отделения**	LED
Количество полок	4	**Тип полок**	Стекло
Внутренняя подсветка морозильного отделения	Да		

Дверца морозильного отделения

Количество регулируемых полок	2

Другие характеристики морозильного отделения

Зона быстрой заморозки	Да

Другие технические характеристики

Функции на дисплее	Функция "Отпуск", Быстрая заморозка, ECO, Блокировка управления, Акустический сигнал при повышении температуры
Кнопка быстрой заморозки	Да
Подключение к водопроводу	
Тип контроля температуры	Электронный
Количество компрессоров	1

Тип хладагента	R600a
Количество хладагента (г)	60 g
Вспенивающий агент	Циклопентан

Производительность / Энергопотребление - НОВЫЙ регламент

Эмиссия воздушного акустического шума	45 дБ(A) re 1пВт	**Климатический класс**	SN, N, ST, T

Электрическое подключение

Тип электрической вилки	(F;E) Schuko	**Напряжение**	220-240 В
		Частота тока	50 Гц
Номинальная мощность	165 Вт	**Длина электрического кабеля**	150 см
Сила тока	0,85 A		

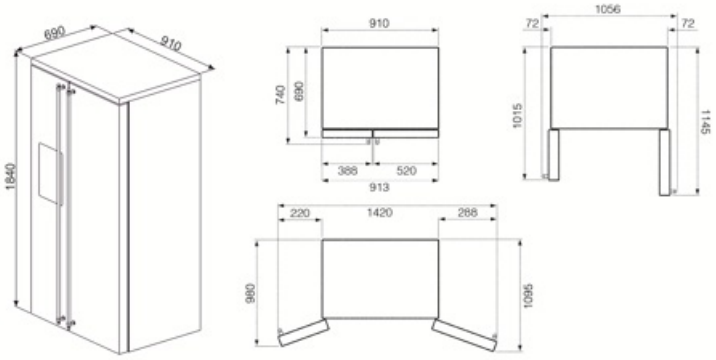

Symbols glossary

Морозильная камера 4 **** для лучшей сохранности продуктов.

Блокировка управления: некоторые модели оснащены устройством для блокировки управления, чтобы не было возможности случайно изменить программу/ цикл приготовления, включить или выключить прибор.

Экономичный режим: анализирует работу холодильника во время активации и оптимизирует рабочий цикл для снижения энергопотребления.

Быстрая заморозка: функция быстрого замораживания снижает температуру в камере, если активировать ее за несколько часов до использования.

Светодиодное внутреннее освещение: более энергоэффективный и долговечный способ освещения внутреннего пространства прибора.

Multiflow: дольше сохраняет свежесть продуктов.

No-Frost: системы No-Frost и Frost free предотвращают образование льда, поэтому размораживание не требуется.

A+: класс энергоэффективности A+ помогает сэкономить до 10% энергии по сравнению с классом A. Гарантируется максимальная производительность при минимальном потреблении.

LCD-дисплей: для оптимизации производительности и упрощения использования прибора.

Вентилируемый: принудительное распределение холодного воздуха в холодильном отделении, что обеспечивает равномерное распределение температуры внутри холодильника.

Режим Отпуск: режим энергосбережения позволяет отключить холодильник и оставить морозильную камеру в рабочем состоянии.

Life Plus 0°C: температура в отсеках Lifeplus поддерживается на уровне 0°C, что позволяет дольше сохранять свежее мясо и рыбу.

Natural Plus Blue Light: уникальная система Natural Plus Blue Light обеспечивает натуральную подсветку, чтобы увеличить время хранения фруктов и овощей.

Benefit (TT)

Natural Plus Blue Light

Система Natural Plus Blue Light продлевает срок хранения фруктов и овощей, сохраняя при этом их органолептические свойства

Система Multiflow

Система Multiflow обеспечивает равномерное распределение холодного воздуха внутри холодильника

Вентилятор

Вентилятор способствует равномерному распределению воздуха внутри холодильника

Хладагент R600a

Экологически чистый газообразный хладагент R600a способствует быстрому охлаждению при меньшем потреблении энергии

Климатический класс

Климатический класс SN-T делает прибор пригодным для работы при комнатной температуре от 10 °C до 43 °C

Внешняя ручка

Внешняя ручка обеспечивает практичность и простоту использования холодильника

Отсек Life Plus (Зона свежести)

Отсек Life Plus (Зона свежести) с регулируемой температурой для оптимального хранения определенных категорий продуктов

Внутреннее освещение

Внутреннее освещение обеспечивает идеальную видимость полок и продуктов в холодильной камере

Внутреннее освещение морозильной камеры

Внутреннее освещение обеспечивает идеальную видимость выдвижных ящиков и продуктов в морозильной камере

Ящик для фруктов и овощей

Выдвижной ящик для фруктов и овощей обеспечивает наилучшие условия хранения свежих продуктов