SC45MC2

קטגוריה	45 ס"מ
משפחת מוצרים	תנור
אספקת חשמל	חשמלי
מקור חום	חשמל
שיטת בישול	מיקרוגל משולב
קוד EAN	8017709117665

אסתטיקה

דלת	עם שני פסים אנכיים	**סדרה עיצובית**	Linea
ידית	Linea	**צבע**	כסף
צבע ידית	פחם אבן	Design	Flat
לוגו	Silk screen	**חומר**	זכוכית
כפתורי בקרה	Linea	**סוג פלדה**	מוברש
		Serigraphy colour	Grey

למשפחת תנורים

מס' בקרות	2	**הגדרות בקרות**	כפתורים

תוכניות / פונקציות

מס' פונקציות בישול 10

פונקציות בישול רגילות

- מעגלי
- גריל גדול
- גריל מאוורר (גדול)
- מעגלי + גריל
- פיצה

פונקציות אחרות

- הפשרה לפי זמן
- הפשרה לפי משקל

אפשרויות

נעילת בקרות / בטיחות ילדים	כן	**אפשרויות הגדרת זמן**	השהיית ההתחלה והסיום האוטומטי של הבישול
אפשרות הדגמה בחנות	כן	**תזכורת דקות**	כן

מאפיינים טכניים

החימום מושהה כשהדלת פתוחה	כן	**טמפרטורה מינימלית**	50 °C
דלת	דלת מחוסמת	**טמפרטורה מרבית**	220 °C
דלת נתיקה	כן	**מספר המדפים**	3
מס' כולל של דלתות זכוכית	3	**מס' נורות**	1
המיקרוגל נכבה כשהדלת נפתחת	כן	**סוג נורה**	להט
מערכת קירור	משיק	**הספק נורה**	20 W
מידות תא תנור לשימוש (גXרXע)	210x420x390 mm	**אור כשהדלת פתוחה**	כן
בקרת טמפרטורה	אלקטרוני	**צלחת מסתובבת**	כן
חומר תא התנור	נירוסטה	**מידות צלחת מסתובבת**	32 cm
מגן מסך מיקרוגל	כן	**אלמנט גריל – הספק**	1500 W
		גוף חימום מעגלי – הספק	1600 W

תווית חשמל / ביצועים

הספק יעיל של המיקרוגל	1000 W	**הנפח הנקי של תא התנור**	34 l

אביזרים כלולים

בחון טמפרטורה	כן, נקודה אחת	**רשת להכנסה**	1
צלחת אפייה מיוחדת	1	**מגש זכוכית**	1

חיבור חשמלי

תדר (Hz)	50 Hz	**מתח**	230 V
אורך כבל חשמל	150 cm	**זרם**	14,8 A
		הספק נקוב	3400 W

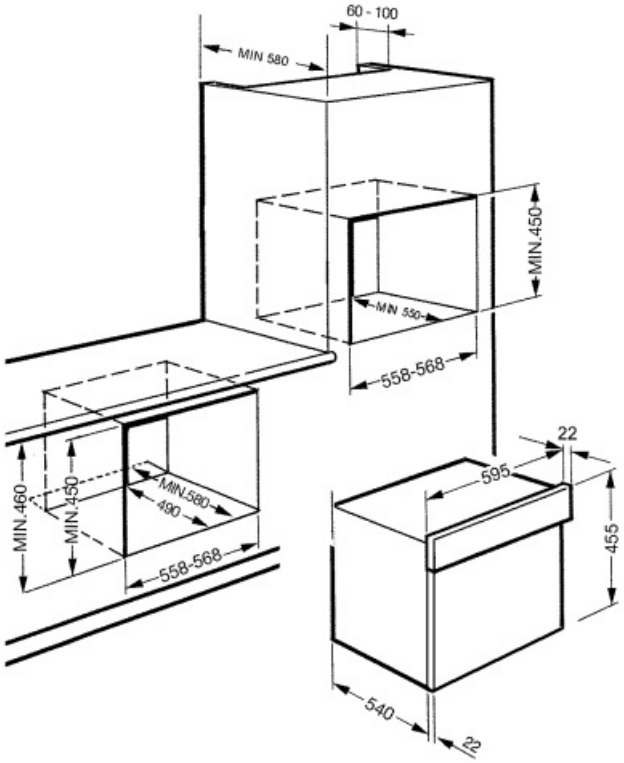
60 - 100
MIN 580
MIN.450
MIN 550
558-568
22
595
455
MIN.460
MIN.450
MIN.580
490
558-568
540
22

(Symbols glossary (TT

נעילת ילדים: חלק מהדגמים מצוידים במתקן לנעילת התוכניות/מחזורים כך שלא ניתן לשנותם באקראי.

מערכת קירור אוויר: הבטחת טמפרטורת בטיחותיות של משטחים.

הפשרה לפי משקל: פונקציה זו קובעת את זמן ההפשרה

חשמלי

מעגלי: השילוב של מאוורר ושל אלמנט מעגלי יוצר שיטת בישול באוויר חם. מעניק יתרונות רבים, כולל ללא קדם-חימום אם זמן הבישול ארוך מ-20 דקות, ללא העברה של טעמים בעת בישול של מזונות שונים בו-בזמן, פחות חשמל וזמני בישול קצרים יותר. מתאים לכל סוגי המזון.

מאוורר עם אלמנט גריל: המאוורר מפחית את החום העז של הגריל, מעניק שיטה מצוינת לצלייה של מזונות שונים, צלעות, סטייקים, נקניקיות וכן הלאה, ומעניק להם השחמה וחלוקה של החום, ללא ייבוש המזון. שתי הרמות העליונות מומלצות לשימוש והחלק התחתון של תנור יכול לשמש לשמירה על החום של פריטים בו-בזמן, מתקן מצוין בעת בישול של ארוחת בוקר צלויה. חצי גריל (חלק אמצעי בלבד) מושלם לכמויות קטנות של מזון.

מכשירי חשמל ביתיים קטנים שגובהם 45 ס"מ - הפתרון המושלם למילוי הצרכים של מטבחים נמוכים. זמינים במספר סוגים ובסגנונות שונים.

ECO-logic: אפשרות שמאפשרת להגביל את מגבלת העוצמה של המכשיר לשמירה על חיסכון בחשמל.

לתא התנור 3 רמות בישול שונות.

הקיבולת מציינת את החלל השימושי בתא התנור בליטרים.

מיקרוגל משולב: תנור זה אפשר לשלב שתי דרכים שונות לבישול (מסורתית עם מיקרוגלים). תנורים משולבים מגדילים את הזדמנויות הבישול ומעניקים גמישות מרבית למכשירי חשמל ביתיים.

הפשרה לפי זמן: פונקציה זו קובעת אוטומטית את זמן ההפשרה של מזונות שונים.

דלתות עם שלוש שכבות זכוכית: מספר דלתות זכוכית.

מעגלי + גריל: מעגלי עם אלמנט עליון או גריל: זהה למאוורר עם אלמנט עליון עם מהירות הבישול הנוספת של המעגלי, מושלם למנות עם ציפוי פריך. בשימוש עם גריל, המזון יושחם מהר יותר.

אלמנט גריל: שימוש בגריל מעניק תוצות מצוינות בעת בישול בשר במנות בינוניות או קטנות, במיוחד בשילוב עם שיפוד (אם אפשר). מושלם גם לבישול נקניקות ובייקון.

פונקציית פיצה: ההפעלה הבו-זמנית של שלושת האלמנטים מבטיחה מתקן בישול מיטבי בעת שימוש באבן פיצה של Smeg.

בקרות מוארות: אמצעי בטיחות שמתריע למשתמש שהמכונה דולקת ומאפיין עיצוב מהמם.

בישול עם בחון טמפרטורה: אפשר להציג את הטמפרטורה שהבחון זיהה ולהגדיר טמפרטורת יעד שעל המזון להגיע אליה. כשליבת המזון מגיעה לטמפרטורה הרצויה, הבישול נפסק

בקרה אלקטרונית: מאפשרת לשמור על הטמפרטורה בתוך התנור בדיוק של 2-3°C. הדבר מאפשר לבשל מזון שרגיש מאוד לשינויים בטמפרטורה, כגון עוגות, סופלה, פודינג.