SCD90IMX9-1

Komfurstørrelse	90x60 cm
Antal rummed energimærke	1
Hulrumsvarmekilde	Elektrisk
Komfur type	Induktion
Hovedovn, type	Termoventileret ovn
Rengøringssystem hovedovn	Damprens
EAN-kode	8017709279240
Energieffektivitetsklasse	A



Æstetik

Design	Standard	**Betjening farve**	Rustfrit stål
Kommandopanel finish	Rustfrit stål	**Ant. knapper**	7
Æstetik	Classic	**Farve silketryk**	Sort
Logo	Præget	**Display**	elektronisk 5 knapper
Farve	Rustfrit stål	**Låge**	Helglas
Logoposition	Panel under ovnen	**Glastype**	Stopsol
Finish	Mat	**Håndtag**	Smeg rundt håndtag
Serie	Concerto	**Håndtag farve**	Børstet rustfrit stål
Farve på kogeplade	Rustfrit stål	**Opbevaringsrum**	Låge
Type af betjeningsindstilling	Betjeningsknapper	**Fødder**	Sølv
Betjeningsknapper	Smeg Classic		

Programmer/Funktioner

Ant. madlavningsfunktioner 8

Traditionelle madlavningsfunktioner

- Statisk
- Med ventilator
- Varmluft
- Eco
- Lille grill
- Stor grill
- Ventilator grill (stor)
- Ventilator-assisteret bund

Rengøringsfunktioner

 Damprens

Kogepladevalg



Betjeningslås	Ja	**Begrænset strømforbrug-tilstand - Trin**	3700, 4800, 7400 W
Begrænset strømforbrugstilstand	Ja		

Komfur tekniske egenskaber



Zoner i alt 5

Forrest til venstre - Induktion - enkelt - 2.30 kW - Booster 3.00 kW - Ø 21.0 cm
Bagest til venstre - Induktion - enkelt - 1.30 kW - Booster 1.40 kW - Ø 18.0 cm
Central - Induktion - enkelt - 2.30 kW - Booster 3.00 kW - Ø 27.0 cm
Bagest til højre - Induktion - enkelt - 1.30 kW - Booster 1.40 kW - Ø 18.0 cm
Forrest til højre - Induktion - enkelt - 2.30 kW - Booster 3.00 kW - Ø 21.0 cm

Samlet antal boosterzoner	5	**Visning af mindste pandediameter**	Ja
Automatisk slukning ved overophedning	Ja	**Visning af valgt zone**	Ja
Panderegistrering	Ja		

Primær ovn tekniske egenskaber



Ventilatorantal	2	**Aftagelige indvendig låge**	Ja
Nettovolumen, 1. rum	115 l	**Samlet antal lågeglas**	3
Bruttovolumen, 1. hulrum	129 l	**Antal termoreflekterende lågeglas**	2
Ovnrum materiale	Ever Clean-emalje	**Sikkerhedstermostat**	Ja
Antal hylder	5	**Kølesystem**	Tangentiel
Hyldetype	Metalhylder	**Nettodimensioner for indvendigt rum (HxBxD)**	371x724x418 mm
Type af lamper	Halogen	**Temperaturstyring**	Elektro-mekanisk
Lys effekt	40 W	**Bund-varmelegeme effekt**	1700 W
Tidsindstilling	Start og stop	**Øvre varmelegeme - effekt**	1200 W
Lys når ovnlågen åbnes	Ja	**Grillelement**	1700 W
Lågeåbning	Flap ned	**Stor grill – effekt**	2900 W
Aftagelig låge	Ja	**Varmluftselement - effekt**	2 x 1550 W
Inderlåge i fuldt glas	Ja		

		Grill-type	Elektrisk

Valg hovedovn

Timer	Ja	**Min. temperatur**	50 °C
Lydalarm for slut på tilberedning	Ja	**Maksimal temperatur**	260 °C

Medfølgende tilbehør hovedovn

Rist med bag- og sidestop	1	**40mm dyb plade**	1
		Gitterindsats	1
20 mm dyb plade	1		

Elektrisk tilslutning

Elektrisk klassificering	10600 W	**Ledningstype**	Ja, dobbelt- og trefaset
Nuværende	46 A	**Frekvens**	50/60 Hz
Spænding	220-240 V	**Morsettiera**	5 ben
Spænding 2 (V)	380-415 V	**Stik**	Nej

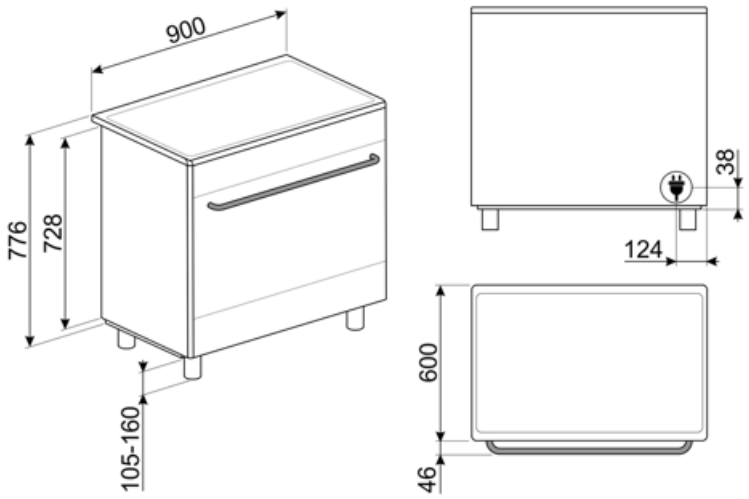

Compatible Accessories



AIRFRY9

Air fryer stativ AIRFRY . Ideel til at genskabe traditionel stegning i ovnen, men med færre kalorier og mindre fedt. Det giver dig mulighed for hurtigt og enkelt at tilberede retter som pommes frites, stegte grøntsager og fisk, hvilket sikrer perfekt bruning og sprødhed.



BN920

Enamelled tray 90cm cavity, 20mm deep



GRILLPLATE

Universalgryde til induktion, gas, keramik og elektriske kogeplader. Non-stick overflade ideel til tilberedning af kød, ost og grøntsager. Dimensioner: 410 x 240 mm.



GTT

Udtrækkelige teleskop-skinner (1 niveau) Udtrækning: 433 mm Materiale: Rustfrit stål AISI 430 poleret

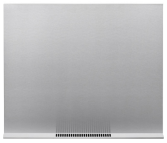

KIT90X9-1

Splash back, 90x60 cm, rustfrit stål, til Concerto fritstående komfurer



KITPDQ

Højdereducerende fødder (850 mm), rustfrit stål, til fritstående komfurer



BBQ9

teflon-coated aluminum grid for 90 cm cavity



BN940

Enamelled tray 90 cm, 40 mm deep



GTP

Delvist udtrækkelige teleskop-skinner (1 niveau) Udtrækning: 300 mm Materiale: Rustfrit stål AISI 430 poleret



KIT600SNL-9

Dækstrimmel til kogeplade bagside, passer til 90 cm Concerto fritstående komfurer



KITH95

Højdeudvidelsessæt (950 mm), rustfrit stål



PALPZ

Pizzaspade med håndtag der kan foldes væk width: 315mm længde: 325 mm



SCRP

Induction and ceramic hobs and teppanyaki scraper



SFLK1

Børnesikring

SMOLD

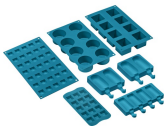

Sæt med 7 silikoneforme til is, ispinde, praliner, isterninger eller til portionsanretning af mad. Brugbar fra -60°C til +230°C

TPKPLATE



Universalplade til induktion, gas, keramik og elektriske kogeplader. Non-stick overflade ideel til tilberedning af fisk, æg og grøntsager. Dimensioner: 410 X 240 mm.

Symbols glossary



Power booster: gør det muligt for zonen at arbejde med fuld effekt, når meget intens madlavning er nødvendig.



A: Product drying performance, measured from A+++ to D / G depending on the product family



Luftkølesystem: for at sikre en sikker overfladetemperatur.



ECO-logic: indstillingen giver dig mulighed for at begrænse apparatets strømgrænse, der er reel energibesparelse.



Ventilatorassisteret bund: blandingen af ventilator og lavere varmeelement alene gør det muligt at afslutte tilberedning af mad, der allerede er tilberedt på overfladen, men ikke indeni hurtigere. Dette system anbefales at afslutte tilberedning af mad, der allerede er godt tilberedt på overfladen, men ikke indeni, hvilket derfor kræver en moderat højere varme. Ideel til enhver form for mad.



Statisk: Traditionel madlavning egnet til tilberedning af en ret ad gangen. Ventilatoren er ikke aktiv, og varmen kommer samtidig nedenfra og ovenfra. Statisk madlavning er langsommere og mere delikat, ideel for at opnå veltilberedte og tørre retter selv indeni. Ideel til tilberedning af alle former for stege, fedt kød, brød, fyldte kager.



ECO: tilberedning med lavt energiforbrug: denne funktion er særligt velegnet til madlavning på en enkelt hylde med lavt energiforbrug. Det anbefales til alle typer mad undtagen dem, der kan generere meget fugt (f.eks. grøntsager). For at opnå maksimal energibesparelse og reducere tid anbefales det at sætte maden i ovnen uden at forvarme ovnrummet



Børnesikring: nogle modeller er udstyret med en enhed til at låse programmet / cyklussen, så det ikke på uheldigvis kan ændres.



Installation i søjle: Installation i søjle



Triple glaslåger: Antal glaslåger.



Ever Clean Emalje: Ever Clean emalje påføres elektrostatisk, hjørne til hjørne og kant til kant for at forhindre revner over tid. Det er en særlig pyrolytisk emalje, der er resistent over for syrer, der ud over at være behageligt lys, fremmer større rengøring af ovnvæggene takket være dens lavere porøsitet. Den bages ved over 850 °C og polymeriseres langsomt med en videnskabeligt bestemt hastighed for at sikre ensartet dybde og styrke Ever Clean emalje skaber en upåklagelig finish både på indersiden af ovnen og på bakkerne, hvilket gør ovnens overflader utrolig lette at vedligeholde over tid, da det reducerer vedhæftningen af fedt under tilberedningen



Ventilatorassisteret: Intens og homogen traditionel madlavning, også velegnet til komplekse opskrifter. Ventilatoren er aktiv, og varmen kommer samtidig nedenfra og ovenfra. Ventileret madlavning sikrer et hurtigere og mere homogent resultat og efterlader duftende mad ude og fugtigere indeni. Ideel til bagt pasta, småkager, stege og tærter.



Varmluft: det er den perfekte funktion til at tilberede alle typer retter på en mere delikat måde. Varmen kommer fra bagsiden af ovnen og fordeles hurtigt og jævnt Ventilatoren er aktiv. Det er også ideelt til madlavning på flere niveauer uden at blande lugt og smag.



Grill: Meget intens varme kommer kun ovenfra fra et dobbelt varmeelement. Ventilatoren er ikke aktiv. Giver fremragende grill- og gratinerende resultater. Bruges i slutningen af madlavningen, giver det en ensartet bruning til retter.

Halv grill: Til hurtig madlavning og bruning af mad. De bedste resultater opnås ved at bruge den øverste hylde til små genstande, de nederste hylder til større, såsom koteletter eller pølser. Med halv grill genereres kun varme i midten af legemet, så det er ideelt til mindre mængder.

Ventilatorgrill: meget intens varme kommer kun ovenfra fra et dobbelt varmeelement Ventilatoren er aktiv. Det muliggør optimal grillning af tykkeste kød. Ideel til store kødudskæringer.



Beskyttelse mod overophedning: Sikkerhedssystemet, der automatisk slukker for kogepladen i tilfælde af overophedning af kontrolenheden.



Induktion: Arbejdet med disse kogeplader er baseret på princippet om elektromagnetisk induktion. Varmen genereres direkte i bunden af gryden under dens kontakt med kogepladen.



Inderlåge i ren glas: Inderlåge i ren glas, en enkelt flad overflade, som er nem at holde ren.



Glasset på inderlågen: kan fjernes med få hurtige bevægelser for rengøring.



Sidelys: To modstående sidelygter øger synligheden inde i ovnen.



Automatisk åbning: nogle modeller har automatisk åbning af lågen, når cyklussen er færdig, hvilket er en perfekt løsning til håndtagsløse køkkenenheder, da der ikke er behov for et håndtag. Af sikkerhedsmæssige årsager låser lågen automatisk når maskinen er i brug for at undgå, at den åbnes utilsigtet.



Ovnrummet har 5 forskellige tilberedningsniveauer.



Vapor Clean: En simpel rengøringsfunktion, der bruger damp til at løsne aflejringer i ovnrummet.



Kapaciteten angiver mængden af anvendelig plads i ovnrummet i liter.



Knapbetjening