SCD90IMX9-1

Produktabmessung	90x60 cm
Zahl der Garräume mit Energielabel	1
Wärmequelle des Garraums	Elektro
Wäremequelle des Kochfeldes	Induktion
Typ Garraum 1	Umluft + Heißluft
Reinigungssystem Garraum	Vapor Clean
EAN-Code	8017709279240
Energieeffizienzklasse Garraum 1 (auf einer Skala von A+++ bis D)	A



Ästhetik

Design	Standard
Bedienoberfläche	Edelstahl
Ästhetik	Classici
Logo	Geprägt
Farbe	Edelstahl
Position des Markenlogos	Zierblende
Oberfläche	Gebürstet
Serie	Concert
Farbe der Kochmulde	Edelstahl
Bedienung	Bedienknebel
Bedienknebel	Classici
Farbe/Material der Bedienknebel	Metall
Anzahl der Bedienknebel	7
Farbe des Dekors	Schwarz
Display	Digitaluhr 5 Tasten
Gerätetür	Vollglas
Glasart	Stopsol-Silberglas
Türgriff	Concert
Material des Türgriffs	Edelstahl gebürstet
Sockelschublade	Klappfach
Stellfüße	Silber

Programme / Funktionen

Anzahl der Garfunktionen, Garraum 1 8

Art der Garfunktionen, Garraum 1

- Statisch
- Ober-/Unterhitze + Umluft
- Heißluft
- ECO
- Kleinflächengrill
- Großflächengrill
- Großflächengrill + Umluft
- Unterhitze + Umluft

Reinigungsfunktion, Garraum 1

 Vapor Clean

Optionen Kochfeld



Sperrfunktion	Ja
Eco-Logic - Reduzierung der Anschlussleistung	Ja
Reduktion der Leistungsstufen (W)	3700, 4800, 7400 W

Technische Eigenschaften Kochfeld



Anzahl der Kochzonen 5

Vorne links - Induktion - 2.30 kW - Booster 3.00 kW - Ø 21.0 cm
Hinten links - Induktion - 1.30 kW - Booster 1.40 kW - Ø 18.0 cm
Mitte - Induktion - 2.30 kW - Booster 3.00 kW - Ø 27.0 cm
Hinten rechts - Induktion - 1.30 kW - Booster 1.40 kW - Ø 18.0 cm
Vorne rechts - Induktion - 2.30 kW - Booster 3.00 kW - Ø 21.0 cm

Anzahl der Kochzonen mit Booster	5	**Dekor für min. Topfgröße**	Ja
Überhitzungsschutz	Ja	**Anzeige der Kochzone**	Ja
Automatische Anpassung des Topfdurchmessers	Ja		

Technische Eigenschaften primärer Garraum 1



Anzahl der Ventilatoren (Umluft/Heißluft)	2	**Vollglasinnentür herausnehmbar**	Ja
Nutzbares Garraumvolumen	115 l	**Anzahl der Türverglasungen**	3
Bruttovolumen Garraum	129 l	**Anzahl der Thermo-Türverglasungen**	2
Material Garraum	Ever Clean Emaillierung	**Sicherheitsthermostat**	Ja
Anzahl der Garebenen	5	**Kühlsystem**	Kühlgebläse
Art der Einschubschienen	Einhängerahmen verchromt	**Nutzabmessungen des Garraums (HxBxT)**	371x724x418 mm
Art der Beleuchtung	Halogen	**Temperaturregelung**	Elektromechanisch
Leistung der Beleuchtung	40 W	**Leistung der Unterhitze**	1700 W
Programmierung der Garzeit	Start Gardauer mit Endabschaltung	**Leistung der Oberhitze**	1200 W
Garraumbeleuchtung bei Türöffnung	Ja	**Leistung des Kleinflächengrills**	1700 W
		Leistung des Großflächengrills	2900 W
Art der Türöffnung	Klapptür		
Abnehmbare Gerätetür	Ja	**Leistung der Heißluft**	2 x 1550 W

Vollglasinnentür	Ja	**Art des Grills**	Elektrisch

Optionen primärer Garraum 1

Kurzzeitwecker	Ja	**Temperatur min.**	50 °C
Akustisches Signal bei Garzeitende	Ja	**Temperatur max.**	260 °C

Serienzubehör primärer Garraum 1 und Kochfeld

Grillrost mit Tiefensperre	1	**Backblech/Fettpfanne (H: 40 mm)**	1
Backblech (H: 20 mm)	1	**Auflagerost**	1

Elektrischer Anschluss

Elektrischer Gesamtanschlusswert	10600 W	**Zusätzliche Anschlussöglichkeiten**	Zwei- oder dreiphasig
Absicherung	46 A	**Frequenz**	50/60 Hz
Spannung 1 (V)	220-240 V	**Anschlussleiste**	5-polig
Spannung 2 (V)	380-415 V	**Netzstecker**	Nein

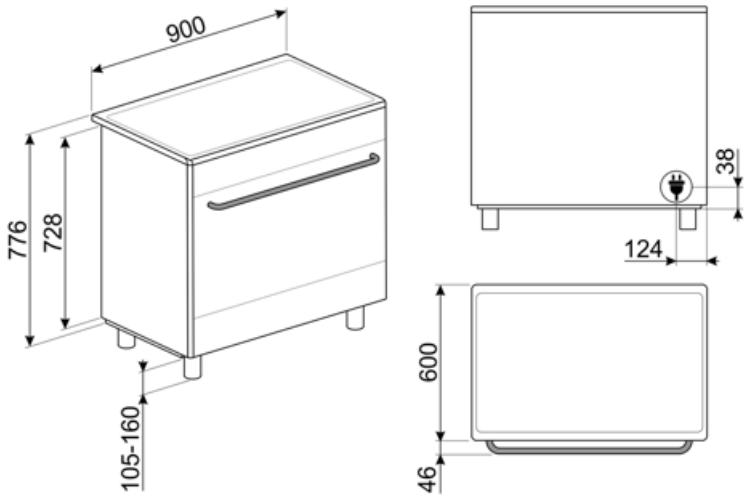

Kompatibel Zubehör



AIRFRY9

AIRFRY: Luftt-Frittierrost AIRFRY . Ideale Alternative im Backofen anstelle des klassischen Frittieren.Einfach gesünder und mit weniger Kalorien und Fett. Mit diesem Einsatz können Sie schnell und einfach Gerichte wie Pommes frites, gebratenes Gemüse und Fish.



BN920

Backblech emailliert, H: 20 mm für 90 cm Backöfen der Serie SF../SFP und Kochz./Standherde



GRILLPLATE

Universal-Grillplatte mit Antihaftbeschichtung. Kompatibel für Gas-/Glaskeramik-/Induktionskochfelder mit Brückenfunktion TwinZone; Flexi4Zon oder MultiZone. Abmessungen: 410x240 mm



GTT

Teleskop-Vollauszug, 1 Ebene.

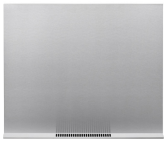

KIT90X9-1

Edelstahl-Rückwand, geeignet für 90 cm Concert Standherde (SCD90, SUK91). BxHxT: 896x749x47 mm.



KITPDQ

Kit Stellfüße (850 mm), Edelstahl, für Reduzierung der Höhe (850-881 mm), geeignet für Concert-Standherde.



SCRP

Metall-Glasschaber für alle Glaskeramik-/Induktionskochfelder.

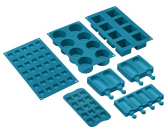

SMOLD

Set aus 7 Silikonformen für Eiscreme, Stieleis, Pralinen, Eiswürfel (Blast-Chiller) und das Vorportionieren von Gerichten. Temperaturbeständig von -60°C bis +230°C (Backöfen).



BBQ9

Barbecue-Grillplatte aus Aluminium, Antihaftbeschichtung, für alle 90 cm Backöfen, Kochz./Standherde (Auflage auf Ablagerost), Abmessungen BxT: 333x345 mm.



BN940

Backblech emailliert, H: 40 mm für 90 cm Backöfen der Serie SF../SFP und Kochz./Standherde



GTP

Teleskop-Teilauszug, 1 Ebene.



KIT600SNL-9

Hintere Abdeckleiste für Kochfeld, geeignet für 90 cm Concert-Standherde mit einem Backofen.



KITH95

Kit Stellfüße (950 mm), Edelstahl, für Erhöhung, geeignet für Concert-Standherde (911-966mm).



PALPZ

Pizzaschieber aus Edelstahl mit Klappgriff, kompatibel für die Pizzastein STONE2 in Verbindung von Elektro-Backöfen. Abmessungen LxH: 31,5x32,5 cm.



SFLK1

Kindersicherung.



TPKPLATE

Universal-Teppanyaki-Grillplatte mit Antihaftbeschichtung. Kompatibel für Gas-/Glaskeramik-/Induktionskochfelder mit Brückenfunktion TwinZone; Flexi4Zon oder MultiZone. Abmessungen: 410x240 mm

Symbolverzeichnis



Power-Booster: mit dieser Funktion läßt sich ein sehr intensiver Garvorgang der jeweiligen Kochzone temporär aktivieren.



Energieeffizienzklasse A



Kühlgebläse: zur Ermöglichung einer angenehmen und sicheren Oberflächentemperatur.



Eco-Logic: Mit dieser Option können Sie die max. Leistungsaufnahme (kW) des Gerätes begrenzen (ideal für Altbauten mit geringerer Absicherung).



Unterhitze-Umluft: die Kombination aus Umluft und Unterhitze ist ideal für alle Arten von Speisen und ermöglicht zudem das Fertiggaren von Speisen, die im Inneren eine höhere Hitzeentwicklung benötigen.



Ober-/Unterhitze: traditionelles, statisches Garen, geeignet für die Zubereitung von einem Gericht. Die Erhitzung erfolgt gleichzeitig von oben und unten. Das Garen ist schonender, ideal für alle Arten von Braten, Brot und Backwaren.



ECO-Funktion: diese Funktion eignet sich besonders für das Zubereiten von Speisen auf einer Ebene mit geringem Energieverbrauch. Um eine max. Energieeinsparung und Zeitersparnis zu erzielen, wird empfohlen, die Speisen ohne Vorheizung in den Garraum einzu



Kleinflächengrill: die Hitze wird in der Mitte des Heizwiderstandes erzeugt und ist für kleinere Mengen an Gargut vorgesehen. Bestens geeignet zum schnellen Garen und Bräunen von Speisen. Die oberste Ebene ist für kleinere, die untere für größere Gerichte



Überhitzungsschutz: dieses Sicherheitssystem schaltet das Kochfeld bei Überhitzung automatisch ab.



Vollglasinnentür: eine einzige Glasfläche für eine einfache Reinigung und beste Durchsicht in den Garraum.



Kindersicherung: Eine Tastensperre, die einen ungewollten Zugriff auf die Funktionen verhindert.



Das Gerät ist für eine Installation im Hocheinbau vorgerüstet.



Dreifach verglaste Backofentür: Anzahl der Scheiben der Gerätetür.



Ever Clean-Emaillierung: ist eine besondere Pyrolyse-Emaillierung, die dank ihrer geringeren Porosität eine bessere Reinigung des Garraums ermöglicht. Die Emaillierung schafft eine perfekte Oberfläche im gesamten Backofen inkl. der Backbleche und ist äuße



Ober-/Unterhitze + Umluft: ein intensives und homogenes Garen, auch für komplexe Gerichte. Die Umluft ist aktiv und die Heizleistung kommt gleichzeitig von oben und unten. Das ventilierte Garen sorgt für ein schnelleres und gleichmäßigeres Garergebnis, so



Heißluft: diese Funktion ist ideal für alle Arten von Gerichten auch auf mehreren Ebenen. Die Beheizung erfolgt aus dem hinteren Teil des Backofens und verteilt sich schnell und gleichmäßig im Garraum.



Großflächengrill: sehr intensive Erhitzung nur von oben durch ein doppeltes Heizelement. Hervorragend geeignet zum Grillen und Gratinieren. Er wird am Ende des Garvorgangs verwendet und sorgt für eine gleichmäßige Bräunung der Speisen.



Umluft-Großflächengrill: sehr intensive Beheizung von oben durch ein doppeltes Heizelement. In Verbindung der Umluft ist das Grillen von größeren Fleischgerichten optimal möglich.



Induktionskochfeld: Die Funktionsweise der Induktion basiert darauf, dass Energie in Form eines magnetischen Wechselfeldes im Boden des Kochgeschirrs übertragen und in Wärme umgewandelt wird.



Innere Türverglasung: diese kann mit wenigen Handgriffen zur Reinigung herausgenommen werden.



Seitliche Innenbeleuchtung: zwei gegenüberliegende Beleuchtungen erhöhen die Sicht auf das Innere des Garraums.



Anzahl der Garebenen: der Garraum verfügt über 5 Garebenen.



Garraumvolumen 115 l: das Garraumvolumen der nutzbaren Fläche wird in Litern angegeben.



Automatische Öffnung: Einige Modelle verfügen über eine automatische Öffnung der Tür nach Beendigung des Zyklus, was eine perfekte Lösung ist, da kein Griff benötigt wird. Aus Sicherheitsgründen verriegelt sich die Tür bei Betrieb automatisch, um ein versehentliches Öffnen zu verhindern.



Vapor Clean: eine einfache Reinigungsfunktion, die mit Hilfe von Dampf Ablagerungen im Garraum löst.



Drehknebelbedienung