SCD91CMX9

Tűzhely mérete	90x60 cm
Rekeszek száma energiafogyasztási címkével	1
Sütőtér hőforrás	ELEKTROMOSSÁG
Főzőlap típusa	Kerámia
Fő sütőtér típusa	Hőlégkeveréses
Tisztító rendszer fő sütő	Gőztisztítás
EAN kód	8017709217433
Energiahatékonysági osztály	A



Design

Design	Standard	**Vezérlőgombok**	Smeg Classica
Vezérlőpanel felülete	Rozsdamentes acél	**Vezérlőelemek színe**	Rozsdamentes acél
Design család	Classica	**Vezérlőelemek száma**	7
Logó	Embossed	**Serigraphy colour**	Fekete
Szín	Rozsdamentes acél	**Kijelző**	5 érintőgomb
Logo position	Facia below the oven	**Ajtó**	2 vízszintes panellel
Felületkezelés	Szatén	**Üveg típusa**	Stopsol
Hátfal-magasítás	Igen	**Fogantyú**	Smeg Classica
Serie	Concerto	**Fogantyú színe**	Szálcsiszolt rozsdamentes acél
Főzőlap színe	Rozsdamentes acél		
Vezérlés típusa	Vezérlőgombok	**Tárolórekesz**	Ajtó
		Lábak színe	Ezüst

Programok / Funkciók

Sütési funkciók száma 8

Hagyományos sütési funkciók

- Statikus
- Légkeveréses
- Hőlégkeveréses
- Eco
- Nagy grill
- Légkeveréses grill (nagy)
- Légkeverés + alsó sütés

Tisztítási funkciók

Gőztisztítás

Főzőlap műszaki jellemzői

Főzőzónák száma összesen 5

Bal első - Kerámia - szimpla - 1.20 kW - Ø 15.0 cm
Bal hátsó - Kerámia - szimpla - 2.00 kW - Ø 20.0 cm
Központi - Kerámia - kiterjeszthető - 1.40 - 2.20 kW - 26.5x17.0 cm
Jobb hátsó - Kerámia - dupla - 0.70 - 2.00 kW - Ø 12.0 - Ø 21.0 cm
Jobb első - Kerámia - szimpla - 1.20 kW - Ø 15.0 cm

Kiválasztott zóna kijelzése	Igen	**Maradékhő kijelzés**	Igen

Fő sütő műszaki jellemzők

Ventilátor száma	2	**Kivehető belső ajtóüveg**	Igen
Sütőtér nettó térfogata	115 l	**Ajtóüvegek száma összesen**	3
Bruttó térfogat, 1. sütőtér	129 l	**Hővisszaverő ajtóüvegek száma**	2
Sütőtér anyaga	Ever Clean zománc	**Biztonsági termosztát**	Igen
Sütőszintek száma	5	**Hűtőrendszer**	Tangenciális
Sütőszintek típusa	Fémállványok	**Használható sütőtér méretei (ma. x ma. x mé.)**	371x724x418 mm
Világítás típusa	Halogén	**Hőmérséklet szabályozás**	Elektromechanikus
Világítás teljesítménye	40 W	**Alsó fűtőelem teljesítmény**	1700 W
Sütési idő beállítása	Indítás és leállítás	**Felső fűtőelem teljesítmény**	1200 W
Az ajtó kinyitásakor világít	Igen	**Grillező elem**	1700 W
Ajtónyitás típusa	Standard, lefelé nyíló	**Nagy grill teljesítmény**	2900 W
Kivehető ajtó	Igen	**Körfűtőszál teljesítmény**	2 x 1550 W
Teljes üveg belső ajtó	Igen	**Grill típusa**	Elektromos

Fő sütőtér jellemzői

Időzítő	Igen	**Minimális hőmérséklet**	50 °C
Sütés vége hangjelzés	Igen	**Maximális hőmérséklet**	260 °C

Mellékelt tartozékok a fő sütőhöz és főzőlaphoz

40 mm mély tepsi	1

Hátsó és oldalsó ütközővel ellátott rács	1	**Grillrács**	1
20 mm mély tepsi	1		

Elektromos csatlakozás

Elektromos csatlakozás névleges értéke	11600 W	**Tápkábel hossza**	190 cm
Áramerősség	31 A	**További csatlakozási lehetőségek**	Igen, két- és háromfázisú
Feszültség	220-240 V	**Frekvencia**	50/60 Hz
Feszültség 2 (V)	380-415 V	**Sorkapocs**	3 poles
A telepített elektromos kábel típusa	Igen, egyfázisú	**Csatlakozódugó**	Nem

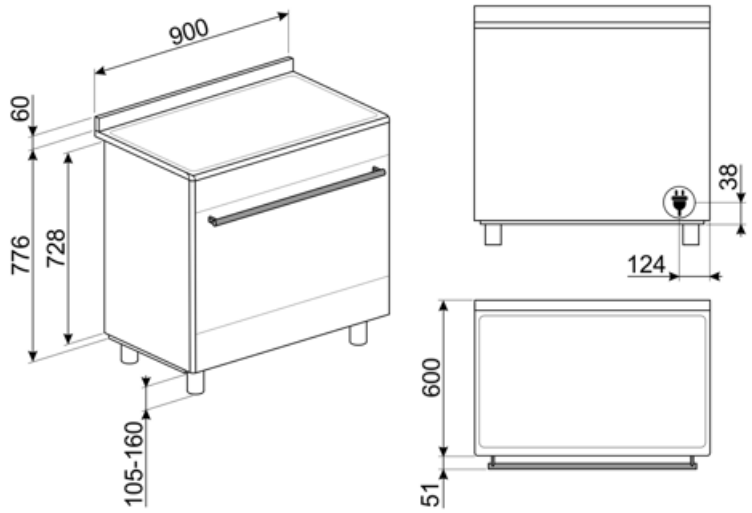

Compatible Accessories



AIRFRY9

Forrólevegős sütő állvány AIRFRY . Ideális a hagyományos zsiradékban sütés reprodukálására, de kevesebb kalóriával és zsírral. Lehetővé teszi az olyan ételek gyors és egyszerű elkészítését, mint a sült krumpli, a sült zöldségek és a hal, tökéletes pirulást és ropogósra sütést biztosítva.



BBQ9

teflon-coated aluminum grid for 90 cm cavity



BN920

Enamelled tray 90cm cavity, 20mm deep



BN940

Enamelled tray 90 cm, 40 mm deep



GTP

Részben kihúzható teleszkópos vezetősínek(1 szint), hagyományos sütőkhöz alkalmas. Rozsdamentes acél, garantálják a stabilitást és megkönnyítik a tálcák zökkenőmentes kihúzását.



GTT

Teljesen kihúzható teleszkópos sínek (1 szint), hagyományos sütőkhöz alkalmas. Rozsdamentes acél, garantálják a stabilitást és megkönnyítik a tálcák zökkenőmentes kihúzását.



KIT600SNL-9

Fedőszalag a főzőlap hátsó oldalához, 60 mm mélységig, 90 cm-es egysütős Concerto tűzhelyekhez

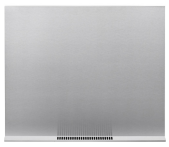

KIT90X9-1

Hátlap, rozsdamentes acél, 90 cm, egyetlen MF vagy gázsütővel rendelkező Concerto tűzhelyekhez



KITH95

Magasságnövelő lábak (950 mm), rozsdamentes acél, Concerto tűzhelyekhez (911-966 mm)



KITPDQ

Magasságcsökkentő lábak (850 mm), rozsdamentes acél, Concerto tűzhelyekhez (850-881 mm)



PALPZ

Pizzalapát összehajtható fogantyúval. Méretek H31,5 x M32,5 cm. Könnyen és kényelmesen használható és tárolható. Tökéletes pizza, kenyér és sós péksütemények biztonságos és professzionális tálalásához.



SCRP

Karcolásmentes tűzhely kaparó – indukciós és kerámia főzőlapokhoz



SFLK1

Gyerekzár

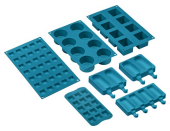

SMOLD

7 db-os szilikonforma készlet fagylaltokhoz, jégnyalókákhoz, pralinékhoz, jégkockákhoz vagy ételadaghoz. -60 °C és +230 °C között használható

Symbols glossary



A: Energiahatékonysági osztály



Vezérlőgombok



Három rétegű üveg ajtók: üvegezett ajtók száma.



Légkeverés alsó sütéssel: a ventilátor és az alsó fűtőelem kombinációja önmagában lehetővé teszi, hogy a felületen már megsült, de belül át nem sült ételek gyorsabban elkészüljenek. Ez a rendszer olyan ételek készre sütéséhez ajánlott, amelyek a felszínen már jól átsültek, de belül még nem, ezért kissé magasabb hőfokot igényelnek. Ideális bármilyen típusú ételhez.



Statikus: Hagyományos sütés, amely egyszerre egy étel elkészítésére alkalmas. A ventilátor nem aktív, és a hő egyszerre jön alulról és felülről. A statikus sütés lassabb és finomabb, ideális a még belül is jól elkészített és száraz ételek elkészítéséhez. Ideális bármilyen típusú sütéshez, zsíros húsokhoz, kenyérhez, töltött süteményekhez.



ECO: alacsony energiafogyasztású sütés: ez a funkció különösen alkalmas alacsony energiafogyasztás mellett egy szinten történő sütésre. Minden típusú ételhez ajánlott, kivéve azokat, amelyek sok nedvességet tudnak előállítani (például a zöldségek). A maximális energiamegtakarítás és az idő csökkentése érdekében ajánlatos az ételt a sütőtér előmelegítése nélkül a sütőbe tenni



Légkeveréses grill: nagyon intenzív hő jön csak felülről egy dupla fűtőelemből. A ventilátor aktív. Lehetővé teszi a legvastagabb húsok optimális grillezését. Ideális nagy húsdarabokhoz.



Oszlopba történő beépítés



Léghűtő rendszer: a készülék külső felületeinek biztonságos hőmérsékleten tartásáért felelős technológia.



Ever Clean zománc: Az Ever Clean zománc elektrosztatikus módszerrel viszik fel, saroktól sarokig és széltől szélig, hogy megelőzze a repedést vagy törést az idő múlásával. Ez egy különleges pirolitikus zománc, ellenálló a savakkal szemben, amely amellett, hogy kellemesen fényes, elősegíti a sütő falainak jobb tisztítását az alacsonyabb porozitásnak köszönhetően. 850°C feletti hőmérsékleten égetik ki, és tudományosan meghatározott ütemben, lassan polimerizálják, így biztosítják az egyenletes vastagságot és szilárdságot. Az Ever Clean zománc kifogástalan felületet biztosít mind a sütő belsejében, mind a tepsiken, így a sütő felületei hihetetlenül könnyen karbantarthatók az idő múlásával, mivel a zsír kevésbé tapad meg sütés közben.



Légkeveréses: Intenzív és homogén hagyományos sütés, komplex receptekhez is alkalmas. A ventilátor aktív, és a hő egyidejűleg alulról és felülről érkezik. A légkeveréses sütés gyorsabb és homogénebb eredményt biztosít, az ételek kívül illatosak, belül pedig nedvesebbek maradnak. Ideális tészták, kekszek, sültek és sütemények készítéséhez.



Hőlégkeverés: tökéletes funkció minden típusú étel kíméletes elkészítéséhez. A hő a hátsó körfűtőszálból érkezik, mely a ventilátor által gyorsan és egyenletesen oszlik el. Ideális több szinten történő sütéshez is, az illatok és ízek keveredése nélkül.



Grill: Intenzív felső hőleadás a dupla fűtőszálnak köszönhetően, ventilátoros rásegítés nélkül. Ez a beállítás tökéletes ropogós textúrák kialakításához és aranybarna kérgesítéshez, mely egyenletes pirítást eredményez minden fogásnak.



Üvegkerámia: A főzőlap alapja üvegkerámiából készült. A fűtést a Hi-Light fűtőelemek végzik.



Teljesen üveg belső ajtó: egyetlen sík felület, ami egyszerűen tisztán tartható.



Oldalsó lámpák: Két szemben lévő oldalsó lámpa növeli a láthatóságot a sütőben.



Maradékhő kijelzés: Az üvegkerámia főzőlap kikapcsolása után a maradékhő-jelző mutatja, hogy melyik főzőzóna forró még. Amikor a hőmérséklet 60°C alá csökken, a kijelző kialszik.



Gőztisztítás: egyszerű tisztítási funkció gőzzel a sütőtérben lévő lerakódások fellazítására.



A belső ajtóüveg néhány gyors mozdulattal eltávolítható a tisztításhoz.



Automatikus ajtónyitás: egyes modellek automatikusan nyitják az ajtót, amikor a ciklus véget ér, mely tökéletes megoldás a fogantyú nélküli konyhai gépekhez. A maximális biztonság érdekében az ajtó a működési ciklus alatt automatikusan zárva marad, megakadályozva a véletlen kinyitást.



A sütőtérnek 5 különböző sütési szintje van.



A kapacitás a sütőtérben lévő hasznos tér méretét mutatja literben.