SCD91CMX9

Bredd	90x60 cm
Antal ugnar med energideklaration	1
Kavitetens värmekälla	Elektrisk
Typ av häll	Glaskeramikhäll
Huvudugn, typ	Termoventilerad ugn
Rengöringssystem huvudugn	Vapor Clean
EAN-kod	8017709217433
Energiklass	A



Estetisk linje

Design	Standard
Ytbehandling kontrollpanel	Rostfritt stål
Estetik	Classic
Logotyp	Stansad
Färg	Rostfritt stål
Position logga	Panel under ugnen
Finish	Matt
Bakkantslist	Ja
Serie	Concerto
Färg på ram runt häll	Rostfritt stål
Typ av kontroller	Vred

Kontrollvred	Smeg Classic
Färg på vred	Rostfritt stål
Antal vred	7
Färg screentryck	Svart
Typ av display	Elektronisk 5 knappar
Lucka	Med 2 horisontella paneler
Typ av ugnsglas	Stopsol
Ugnshandtag	Smeg Classic
Färg på handtag	Borstat rostfritt stål
Ugnsutrymme	Dörr
Stödfötter	Silver

Program/funktioner

Antal tillagningsfunktioner 8

Traditionella tillagningsfunktioner

- Statisk
- Fläktassisterad
- Varmluft
- Eco
- Stor grill
- Fläkt + grill (stor)
- Fläktassisterad undervärme

Rengöringsfunktioner

Vapor Clean

Tekniska egenskaper - häll

Totalt antal kokzoner 5

Vänster fram - Keramisk-enkel - 1.20 kW - Ø 15.0 cm
Vänster bak - Keramisk-enkel - 2.00 kW - Ø 20.0 cm
Mitten - Keramisk -förlängningsbar - 1.40 - 2.20 kW - 26.5x17.0 cm
Höger bak - Keramisk-dubbel - 0.70 - 2.00 kW - Ø 12.0 - Ø 21.0 cm
Höger fram - Keramisk-enkel - 1.20 kW - Ø 15.0 cm

Indikator för vald zon	Ja	**Indikationslampa restvärme**	Ja

Tekniska specifikationer - huvudugn

Antal fläktar	2	**Avtagbar innerlucka**	Ja
Nettovolym 1:a ugn	115 l	**Antal glas i ugnsluckan**	3
Bruttovolym 1:a ugn	129 l	**Antal värmereflekterande glas i lucka**	2
Material ugn	Ever Clean emalj		
Antal hyllplan	5	**Säkerhetstermostat**	Ja
Typ av hyllplan	Metallstegar	**Kylsystem**	Tangentialt
Typ av ljuskälla	Halogenlampor	**Nettomått på ugnens insida (HxBxD)**	371x724x418 mm
Effekt lampa	40 W		
Programmering av tillagningstid	Start/stopp	**Inställning av temperatur**	Elektromekaniskt
Ljuset aktiveras när luckan öppnas	Ja	**Effekt undervärme**	1700 W
		Effekt övervärme	1200 W
Luckhängning	Underhängd	**Grillelement**	1700 W
Avgtagbar lucka	Ja	**Värmeelement bred grill - effekt**	2 900 W
Innerlucka i helglas	Ja		
		Effekt varmluftselement	2 x 1 550 W
		Typ av grill	Elektrisk

Alternativ för huvudugn

Timer	Ja	**Min temperatur**	50 °C
Koktidslarm	Ja	**Max temperatur**	260 °C

Standardtillbehör - huvudugn och häll

Galler med bakre stopp	1	**Ugnsplåt, 40 mm**	1
Ugnsplåt 20 mm	1	**Ugnsgaller**	1

Elektrisk anslutning

Anslutningseffekt	11600 W	**Längd på kabel**	190 cm
Ström	31 A	**Typ av sladd**	Ja, 2- och 3-fas
Spänning	220-240 V	**Frekvens**	50/60 Hz
Spänning (V)	380-415 V	**Typ av kopplingsplint**	3 Polig
Typ av elkabel som installerats	Ja, 1-fas	**Typ av kontakt**	Nej

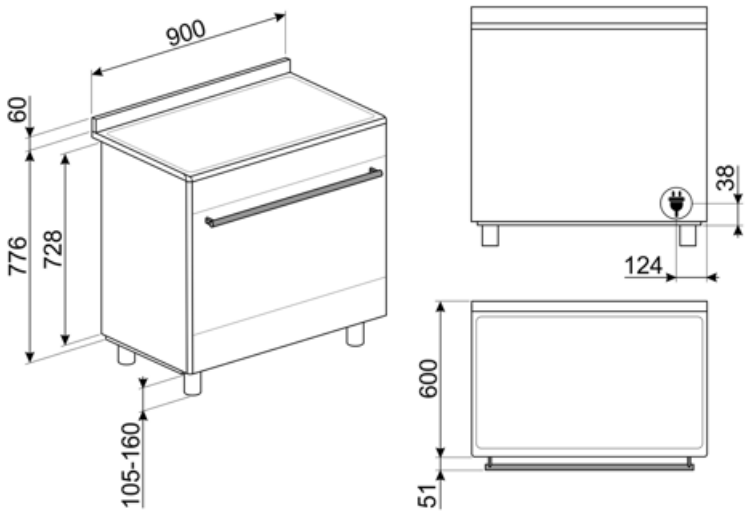

Kompatibela Tillbehör



AIRFRY9

Galler för luftfritös AIRFRY Perfekt för att skapa traditionell fritering i ugnen, men med mindre kalorier och mindre fett. Med denna funktion går det snabbt och enkelt att laga till maträtter som pommes frites, friterade grönsaker och fisk och garantera perfekt bryning och knaprighet.



BBQ9

teflon-coated aluminum grid for 90 cm cavity



BN920

Enamelled tray 90cm cavity, 20mm deep



BN940

Enamelled tray 90 cm, 40 mm deep



GTP

Delvis utdragbara teleskopskenor (1 nivå) Utdragning: 300 mm Material: Rostfritt stål AISI 430 polerat



GTT

Helt utdragbara teleskopskenor (1 nivå) Utdragning: 433 mm Material: Rostfritt stål AISI 430 polerat



KIT600SNL-9

Täcklist för spisens baksida, passar 90 cm Concerto-spisar

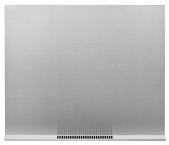

KIT90X9-1

Stänkskydd 90 x 60 cm, rostfritt stål, för Concerto-spisar

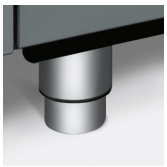

KITH95

Höjningskit (910-960), rostfritt stål



KITPDQ

Ben till Spisar 70-100mm, Rostfritt stål passar till Classic och Portofinospisar



PALPZ

Pizzaspade med fällbart handtag.Dimensioner: B:31,5 x H:32,5. Enkel att använda och förvara. Idealisk för bakning och servering av pizza och andra bakverk på ett säkert och proffessionellt sätt.



SCRP

Hällskrapa för keramiska hällar



SFLK1

Luckspärr till inbyggnadsugnar

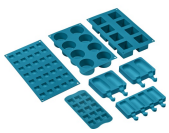

SMOLD

7st silikonformar för glass, isglass, praliner, iskuber, eller matportioner. Klarar temperaturer från -60°C till +230°C

Symbols glossary



A: Product drying performance, measured from A+++ to D / G depending on the product family



Kontrollvred



3 Skikt glas i luckan



Bas med fläktfunktion: enbart kombinationen av fläkt och nedre värmeelement gör det möjligt att snabbare avsluta tillagningen av rätter som redan tillagats på ytan men inte inuti. Detta system rekommenderas för att avsluta tillagningen av livsmedel som redan är väl tillagade på ytan men inte på insidan och som därför kräver en måttligt högre värme. Perfekt för alla typer av maträtter.



Endast övre och nedre element: en traditionell tillagningsmetod som passar bäst för enstaka maträtter i mitten av ugnen. den övre delen av ugnen kommer alltid att vara hetast. Perfekt för stek, fruktkakor, bröd etc.



ECO: Kombinationen av grill, fläkt och undervärme är särskilt lämplig för tillagning av små mängder mat.



Fläkt med grillelement: Fläkten minskar den heta värmen från grillen, vilket ger en utmärkt metod för att grilla olika livsmedel, kotletter, biffar, korv etc., vilket ger jämn yta och värmefördelning utan att torka ut maten. De två översta nivåerna som rekommenderas för användning och den nedre delen av ugnen kan användas för att hålla föremålen varma samtidigt, en utmärkt möjlighet när du lagar en grillad frukost. Halvgrill (endast mittdel) är perfekt för små mängder mat.



Innerlucka helt i glas: Innerlucka helt i glas, en enda flat yta som är enkel att hålla ren.



Sidobelysning: Två lampor på motsatta sidor ökar synligheten inne i ugnen.



Installation i stapel



Luftkylsystem: för att säkerställa en säker yttemperatur.



Emaljinteriör: Emaljinteriören i alla Smeg-ugnar har ett unik beläggning som hjälper till att hålla inredningen ren genom att minska mängden matfett som fastnar.



Fläkt med övre och nedre element: Elementen i kombination med fläkten bidrar till att ge mer jämn värme, en liknande metod som konventionell tillagning, så förvärmning krävs. Mest lämplig för föremål som kräver långsam tillagning



Varmluft: Kombinationen av fläkten och det ringelementet runt det ger en varmluftstillagning. Detta ger många fördelar inklusive ingen förvärmning om tillagningstiden är mer än 20 minuter, ingen smaköverföring vid tillagning av olika livsmedel samtidigt, mindre energi och kortare tillagningstider. Bra för alla typer av mat.



Grillelement: Användning av grill ger utmärkta resultat vid tillagning av kött av medelstora och små portioner, speciellt i kombination med ett grillspett (där det är möjligt). Perfekt även för tillagning av korv och bacon.



Glaskeramik: Spisens bas är tillverkad av glaskeramik. Uppvärmningen sker med hjälp av Hi-Light-elementen.



Innerluckan i glas: kan enkelt avlägsnas för rengöring.



Automatisk öppning: Vissa modeller har en lucka som öppnas automatiskt när cykeln är slut. Detta är en perfekt lösning för köksenheter utan handtag eftersom inget handtag behövs. Av säkerhetsskäl låses luckan automatiskt när maskinen är i drift så att den inte kan öppnas oavsiktligt.



Efter hällen stängs av visar restvärmeindikatorn vilken av värmezonerna som fortfarande är varm. När temperaturen sjunker under 60 ° C slocknar indikatorn.



Ångrengöring: en enkel rengöringsfunktion som använder ånga för att lösgöra avlagringar i ugnsutrymmet.



Ugnsutrymmet har 5 olika matlagningsnivåer.



Kapaciteten anger mängden användbart utrymme i ugnsutrymmet, i liter.