SCV115A

Famiglia	Cantina vini
Installazione	Posa Libera
Sbrinamento	Automatico
Tipo di raffreddamento	Ventilato
Tipo di cerniera	Standard
Posizione cerniera	Destra

Allestimento vano Cantina

Numero ripiani fissi	1
Numero ripiani estraibili	5
Numero ripiani estraibili ed inclinabili	1
Materiale ripiani	Legno
Ripiani regolabili in altezza	Sì
Tipo illuminazione interna	Led
Filtro aria	Al carbone attivo

Comandi e funzioni

Regolazione comandi	Tasti	**Sicurezza bambini**	Sì
Comandi	Esterni, nello zoccolo inferiore	**Allarme temperatura**	Sì
Tipo di display	LED a 7 segmenti	**Allarme porta aperta**	Sì

Caratteristiche Tecniche

Zone di temperatura regolabili	2	**Tipo di gas refrigerante**	R600a
Gamma temperature	5-22 °C	**Quantità refrigerante (gr)**	80 g
Tipo di controllo della temperatura	Elettronico	**Agente schiumogeno**	Ciclopentano
Vetro porta anti UV	Sì	**Pannello metallico sul retro frigo**	Metal
Resistenza integrata	Sì		

Numero di compressori	1	**Piedini regolabili**	2 Anteriori
Tipo di compressore	A vibrazioni ridotte	**Apertura porta**	Con maniglia

Prestazioni / Etichetta Energetica - Reg. 2019

Consumo annuo di energia	181 kWh/a	**Somma dei volumi degli scomparti di raffreddamento e degli scomparti per prodotti non congelati**	368 l
Classe di efficienza energetica	G	**Classe climatica**	SN, N, ST
Classe di emissione di rumore aereo	D	**IEE**	179 %
Volume totale netto	368 l	**Rumorosità**	42 dB(A) re 1 pW

Collegamento Elettrico

Spina	(F;E) Schuko	**Tensione (V)**	220-240 V
Dati nominali di collegamento elettrico	200 W	**Frequenza (Hz)**	50 Hz
Corrente	1 A		

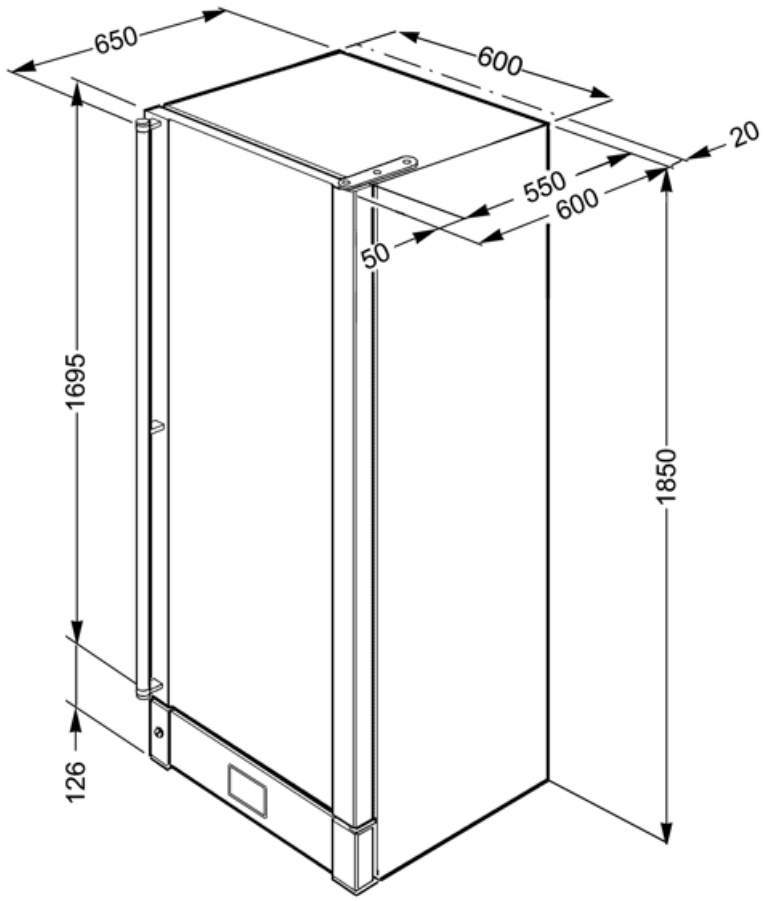

Glossario simboli

Sbrinamento automatico: Tutti i modelli di frigoriferi sono dotati di Sbrinamento automatico nel vano frigorifero.

Classe di efficienza energetica G

Ventilato: Sistema di ventilazione del freddo che permette di diffondere costantemente e in modo omogeneo l'aria all'interno del frigorifero.

Illuminazione interna a LED: L'illuminazione interna a LED garantisce un risparmio energetico e, al contempo, offre una luce di atmosfera.

Display LED: Per ottimizzare le prestazioni e semplificare al massimo l'utilizzo dell'elettrodomestico , alcune lavabiancheria e alcuni frigoriferi sono dotati di un display LED che permette di visualizzare lo stato di funzionamento del prodotto.

Antimpronta: Lo speciale trattamento a cui è sottoposto l'acciaio inox impedisce la formazione di aloni e ditate sulla superficie e contribuisce a esaltarne la lucentezza.

Benefit

Maniglia esterna

Maniglia dall'estetica sobria ed elegante, per facilitare l'apertura della porta

Vetro porta anti UV

Il vetro della porta, con protezione dai raggi UV, scherma le bottiglie dal passaggio della luce all'interno della cavità per una conservazione impeccabile

Display Shelf

Il ripiano display riposizionabile assicura che le bottiglie migliori siano sempre in vista, con la possibilità di esporre anche le bottiglie magnum

Luci LED

Le luci a LED assicurano una perfetta visibilità multilivello all'interno della cantinetta

Filtro aria ai carboni attiv

Il filtro dell'aria a carboni attivi garantisce un'eccellente qualità dell'aria ed è di facile manutenzione

Compressore a vibrazioni ridotte

Il compressore a basse vibrazioni evita di esporre le bottiglie a vibrazioni prolungate, che potrebbero compromettere la qualità del vino