SCV115G



Installation	Fritstående
Referencebredde	Indtil 60
Referencehøjde	160 - 200
Optøning	Automatisk
Køletype	Ventilatorassisteret
Hængseltype	Standard
Hængselposition	Højre

Vinkælder, rumfunktioner

Antal faste hylder	1
Antal flytbare hylder	5
Antallet af flyt- og foldbare hylder	1
Antal lamper	1
Hylder, materiale	Træ
Justerbare hylder	Ja
Type af internt lys	Led
Luftfilter	Aktivt kulfilter:

Programmer / funktioner

Betjeningsindstillinger	Betjeningsknapper	**Betjeningslås**	Ja
Betjeninger	Indre, i kælderrummet	**Temperaturalarm**	Ja
Display	7 cifre, LED	**Låge åben alarm**	Ja

Tekniske egenskaber

Justerbare temperaturzoner	2	**Kompressortype**	Lav vibration kompressor
Temperaturinterval	5-22 °C	**Kølemiddelgas, type**	R600a
Temperaturstyringstype	Elektronisk	**Ventileringsmiddel**	Cyklopentan
Anti-UV lågeglas	Ja	**Metalpanel på bagsiden af køleskabet**	Metal
Integreret varmeelement	Ja	**Justerbare fødder**	2 Front

Antal kompressorer	1	**Døråbning type**	med håndtag

Ydeevne / Energimærke - Reg. 2019

Maksimal lagerkapacitet (flasker 0,75lt)	197	**Summen af mængderne i kølerummet (ne) og det (de) frosne rum**	368 l
Årligt strømforbrug	173 kWh/a	**Klimaklasse**	SN, N, ST
Energieffektivitetsklasse	G	**EEI**	171 %
Luftbåren akustisk støjemissionsklasse	C	**Lydniveau**	39 dB(A) re 1 pW
Samlet nettovolumen	368 l		

Elektrisk tilslutning

Elektrisk klassificering	200 W	**Frekvens (Hz)**	50-60 Hz
Nuværende	1 A	**Stik**	(F;E) Schuko
Spænding (V)	220-240 V		

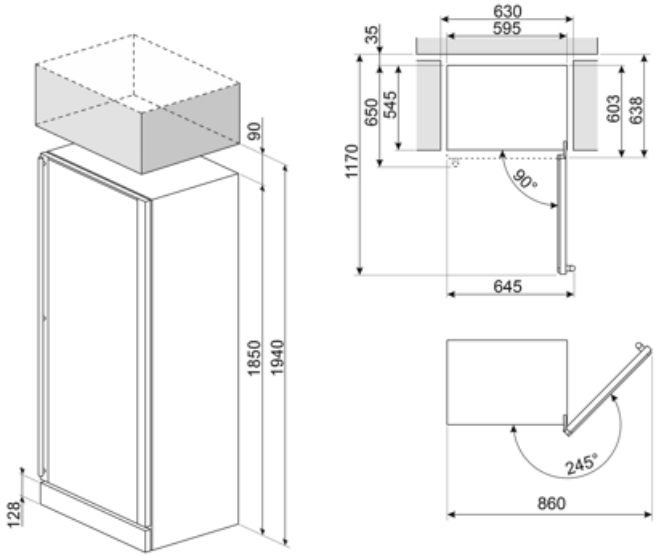

Symbols glossary



Det automatiske afrimningssystem fungerer ved automatisk afrimning med regelmæssige intervaller, hvilket eliminerer behovet for afrimning helt.



Ventileret: Tvungen fordeling af kold luft i køleskabet, hvilket muliggør en jævn temperaturfordeling i køleskabet.



LED indvendig belysning: er en mere energieffektiv og langvarig måde at belyse apparatets indre på.



LED-display: for at vise programmer, valgte funktioner og valgmuligheder og tid til slutningen af cyklussen.



Fingeraftrykssikkert rustfrit stål: Fingeraftrykssikkert rustfrit stål får rustfrit stål til at se ud som nyt.



Energieffektivitetsklasse G