SCV115G



Instalación	Libre instalación
Ancho de referencia	Hasta 60
Altura de referencia	160 - 200
Descongelación	Automático
Sistema de refrigeración	Ventilado
Tipo de bisagra	Estándar
Posición bisagra	Derecha

Descripción vinoteca

Número de estantes fijos	1
Número de estantes extraibles	5
Número de estantes móviles y plegables	1
Nº de Luces	1
Material del estante	Madera
Estantes ajustables	Sí
Luz interior	LED
Filtro de aire	Filtro de carbón activo

Controles y funciones

Ajuste control	Botones de control	**Bloqueo de control**	Sí
Control	Interior, compartimento bodega	**Alarma temperatura**	Sí
		Alarma puerta abierta	Sí
Pantalla	Display LED (7 dígitos)		

Características técnicas

Zonas de temperatura ajustables	2	**Tipo de compresor**	Compresor de baja vibración
Rango de temperatura	5-22 °C	**Tipo de gas refrigerante**	R600a
Tipo de control de la temperatura	Electrónico	**Agente espumante**	Ciclopentano

Cristales puerta anti-UV	Sí	**Panel de metal en la parte posterior de la nevera.**	Metal
Elemento calefactor integrado	Sí	**Patas ajustables**	2 frontales
Número de compresores	1	**Tipo de apertura de puerta**	Con tirador

Rendimiento / Etiqueta energética - Reg. 2019

Ud. Máxima de botellas (botellas 0,75lt)	197	**Volumen total compartimento frigorífico**	368 l
Consumo energético anual	173 kWh/a	**Clase climática**	SN, N, ST
Clase de eficiencia energética	G	**EEI**	171 %
Clase de emisión de ruido acústico aéreo	C	**Rumorosidad**	39 dB(A) re 1 pW
Volumen neto total	368 l		

Conexión eléctrica

Datos nominales de conexión eléctrica	200 W	**Frecuencia (Hz)**	50-60 Hz
Corriente	1 A	**Enchufe**	Schuko (F;E)
Tensión	220-240 V		

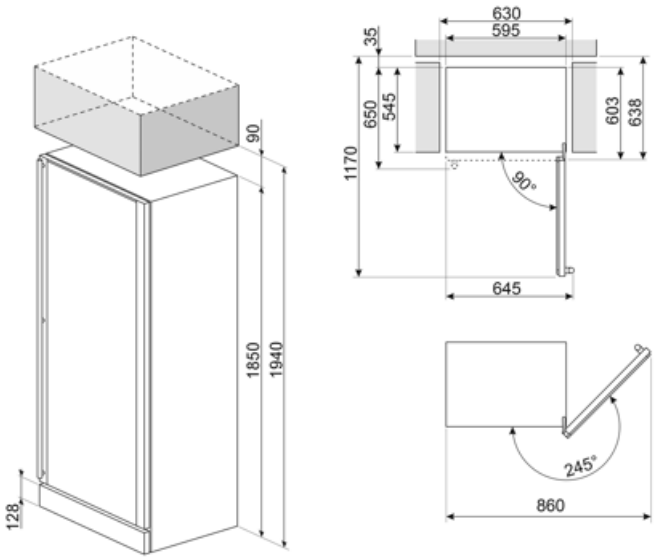

Symbols glossary



Descongelación automática: todos los modelos de refrigerador están equipados con descongelación automática en el compartimiento del refrigerador.



Ventilado: sistema de ventilación de enfriamiento que permite difundir constante y uniformemente el aire dentro del refrigerador.



Iluminación LED interna: la iluminación LED interna garantiza el ahorro de energía y al mismo tiempo ofrece una luz de atmósfera.



Pantalla LED: para optimizar el rendimiento y simplificar el uso del aparato tanto como sea posible, algunas lavadoras y refrigeradores están equipados con una pantalla LED que le permite ver el estado operativo del producto.



Antihuellas: el tratamiento especial al que se somete el acero inoxidable evita la formación de halos y huellas digitales en la superficie y ayuda a mejorar su brillo.



Clase eficiencia energética G