SCV115G



Üzembe helyezés	Szabadon álló
Referencia szélesség	60-ig
Referencia magasság	160 – 200
Leolvasztás	Automatikus
Hűtés típusa	Ventilátoros hűtés
Zsanér típusa	Standard
Zsanér pozíciója	Jobbra

Borhűtő rekesz jellemzői

Rögzített polcok száma	1
Kivehető polcok száma	5
Kivehető és összecsukható polcok száma	1
Világítás száma	1
Polcok anyaga	Erdő
Állítható polcok	Igen
Belső világítás típusa	Led
Légszűrő	Aktívszén-szűrő

Programok/funkciók

Vezérlés	Vezérlőgombok	**Reteszelés**	Igen
Ellenőrző elemek	Belső, a borhűtőben	**Hőmérséklet riasztás**	Igen
Kijelző	7 számjegyű LED	**Ajtó riasztás**	Igen

MŰSZAKI JELLEMZŐK

Állítható hőmérsékleti zónák	2	**Kompresszor típusa**	Alacsony rezgésű kompresszor
Hőmérsékleti tartomány	5-22°C	**Hűtőközeg gáz típusa**	R600a
A hőmérséklet-szabályozás típusa	Elektronikus	**Foam agent**	Cyclopentane
UV-álló ajtóüveg	Igen	**Fémlemez a hűtő hátulján**	Fém
Beépített fűtőelem	Igen		

Kompresszorok száma	1	**Állítható láb**	2 elülső
		Ajtónyitás típusa	Fogantyúval

Teljesítmény / Energiacímke – 2019-es rendelet

Maximális kapacitás (0,75 literes palackok)	197	**A hűtőtér(terek) és a nem fagyasztott tér(terek) térfogatának összege**	368 l
Éves energiafogyasztás	173 kWh/a	**Klímaosztály**	SN, N, ST
Energiahatékonysági osztály	G	**EEI**	171 %
Levegőben terjedő akusztikus zajkibocsátási osztály	C	**Zajszint**	39 dB(A) re 1 pW
Teljes nettó űrtartalom	368 l		

Elektromos csatlakozás

Elektromos csatlakozás névleges értéke	200 W	**Frekvencia (Hz)**	50-60 Hz
Áramerősség	1 A	**Csatlakozódugó**	(F;E) Schuko
Feszültség (V)	220-240 V		

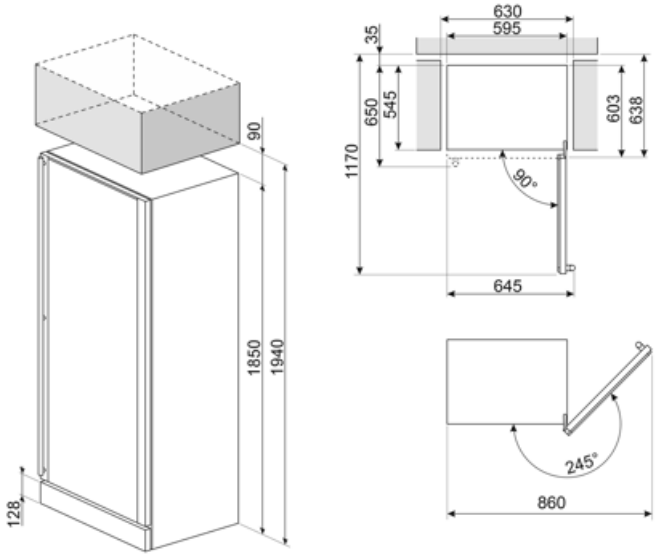

Symbols glossary



Az automatikus leolvasztási rendszer rendszeres időközönként automatikus leolvasztással működik, teljesen kiküszöbölve a leolvasztás szükségességét.



Ventilátoros: A hideg levegő kényszerített elosztása a hűtőtérben, ami egyenletes hőmérséklet-eloszlást tesz lehetővé a hűtőszekrényen belül.



LED belső világítás: energiahatékonyabb és tartósabb mód a készülék belsejének megvilágítására.



LED kijelző: a kiválasztott programok, funkciók és opciók, valamint a ciklus végéig eltelt idő megjelenítése.



Ujjlenyomatmentes rozsdamentes acél: speciális felületkezelési eljárás, amely megóvja az acélfelületet a foltoktól, így a készülék hosszú ideig megőrzi újszerű csillogását.



G energiahatékonysági osztály