SCV115G



Installation	Fristående
Referensbredd	Upp till 60
Referenshöjd	160 – 200
Avfrostning	Automatisk
Typ av kyla	Fläkt
Typ av gångjärn	Standard
Gångjärnens position	Höger

Vinkylens funktioner

Antal fasta hyllor	1
Antal löstagbara hyllor	5
Antal vikbara och borttagbara hyllor	1
Antal ljuskällor	1
Hyllmaterial	Trä
Justerbara hyllor	Ja
Typ av intern belysning	LED
Luftfilter	Aktivt kolfilter

Program/Funktioner

Typ av kontroller	Knappar	**Funktionsspärr**	Ja
Placering av kontroller	Internt i skåpet	**Temperaturalarm**	Ja
Typ av display	7-siffrig LED	**Alarm vid öppen dörr**	Ja

Teknisk specifikation

Justerbara temperaturzoner	2	**Typ av kompressor**	Lågvibration
Temperaturområde	5–22 °C	**Typ av kylgas**	R600a
Typ av temperaturkontroll	Elektronisk	**Skummedel**	Cyklopentan
UV-skyddad dörr	Ja	**Material panel på baksidan**	Metall
		Justerbara fötter	2 Fram
		Typ av dörröppning	Med handtag

Integrerat värmeelement	Ja
Antal kompressorer	1

Prestanda/Energimärkning – Reg. 2019

Maxkapacitet (flaskor 0,75lt)	197
Årlig energiförbrukning	173 kWh/a
Energiklass	G
Utsläppsklass för luftburet akustiskt buller	C
Totalvolym (dm3 eller liter)	368 l
Summan av lågtemperaturfackets/-ens och kylfacket/-ens volymer	368 l
Klimatklass	SN, N, ST
EEI	171 %
Ljudnivå	39 dB(A) re 1 pW

Elektrisk anslutning

Anslutningseffekt	200 W
Ström	1 A
Spänning	220-240 V
Frekvens	50-60 Hz
Typ av kontakt	(F;E) Eurokontakt

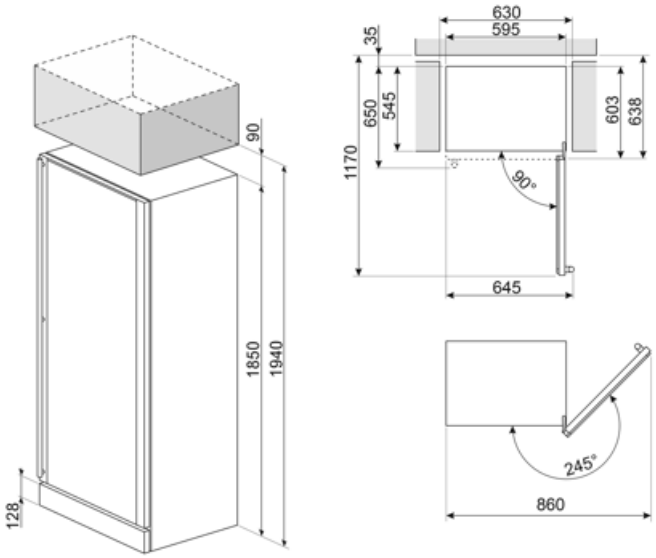

Symbols glossary



Den automatiska avfrostningen fungerar genom att avfrosta automatiskt med jämna mellanrum, vilket eliminerar behovet av att frosta av manuellt.



Ventilerad: Tvångsfördelning av kall luft i kylskåpet, vilket möjliggör jämn temperatur i kylen.



Inre LED-belysning: ett mer energieffektivt och mer varaktigt sätt att lysa upp apparatens inre.



LCD-display: för att optimera prestanda och förenkla användningen av apparaten.



Fingeravtryckssäkert rostfritt stål: Fingeravtryckssäkert rostfritt stål håller rostfritt stål som nytt.



Energieffektivitetsklass G