SCV115GS

Instalação	De livre instalação
Largura de referência	Até 60
Altura de referência	160 - 200
Descongelação	Automática
Tipo de refrigeração	Ventilada
Tipo de dobradiças	Dobradiças standard
Dobradiças	Dobradiças à esquerda

Disposição do compartimento da garrafeira

Prateleiras fixas	1
Prateleiras removíveis	5
Prateleiras removíveis e dobráveis	1
Nº de lâmpadas	1
Material das prateleiras	Madeira
Prateleiras ajustáveis em altura	Sim
Tipo de iluminação da garrafeira	LED
Filtro de renovação do ar	Carvão ativo

Comandos e funções

Comandos	Teclas com display digital	**Bloqueio de controlo**	Sim
Comandos	no interior	**Alarme perda de temperatura**	Sim
Display	Display com 7 LEDs	**Alarme de porta aberta**	Sim

Especificações técnicas

Zonas com temperatura regulável	2	**Tipo de compressor**	Compressor de baixa vibração
Temperaturas	5°C - 22°C	**Tipo de gás de refrigeração**	R600a
Tipo de controlo da temperatura	Eletrónico		

Vidro da porta com proteção aos raios UV	Sim	**Espuma expansiva de isolamento**	Ciclopentano
Resistência integrada	Sim		
Nº de compressores	1	**Painel de metal na parte traseira do frigorífico**	Metal
		Pés reguláveis em altura	2 pés frontais reguláveis em altura
		Abertura da porta	com puxador

Performance / Etiqueta energética

Capacidade máxima de garrafas 0,75 L	197	**Volume líquido da garrafeira**	368 l
Consumo anual de energia	173 kWh/a	**Classe climática**	SN, N, ST
		EEI	171 %
Classe energética	G	**Nível de ruído**	39 dB(A) re 1 pW
Classe de emissão de ruído aéreo	C		
Volume líquido total	368 l		

Ligação elétrica

Potência nominal	200 W	**Frequência (Hz)**	50-60 Hz
Corrente (Amperes)	1 A	**Ficha elétrica**	(F;E) Schuko
Tensão (Volts)	220-240 V		

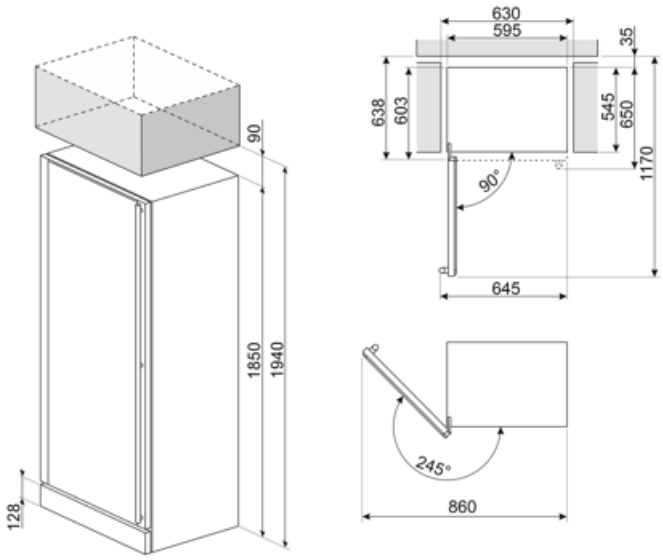

Symbols glossary

Descongelação: sistema de descongelamento automático em intervalos regulares, eliminando a necessidade de descongelar completamente.

Classe de eficiência energética do produto declarada na etiqueta energética e na ficha do produto e em conformidade com os regulamentos UE.

Display LED: Para visualizar os programas, funções e opções selecionadas e o tempo para o fim do programa.

Ventilador: sistema de circulação forçada de ar frio para garantir uma distribuição de ar e da temperatura no interior do frigorífico.

Aço inox à prova de dedadas, mantém o inox com uma aparência sempre limpa.

Iluminação por LED no interior, criando uma luz com uma distribuição perfeita. O LED consome menos energia, aquece muito menos e tem uma vida mais longa do que as lâmpadas tradicionais.