SE2641TD2

Семейство продуктов	Варочная поверхность
Тип встраивания	Ультранизкий профиль
Размеры	60 cm
Источник питания	Электрический
Тип	Стеклокерамическая варочная панель
EAN-**код**	8017709138578

Эстетика

Эстетика	Универсальный
Цвет	Черный
Отделка	Стекло
Материал	Стекло
Тип стекла	Стеклокерамика
Тип края стекла	Прямой край
Тип управления	Digi Touch
Расположение переключателей	Фронтальное
Цвет сериографии	Белый

Программы/ функции

Количество зон приготовления	4
Количество зон приготовления Hi-Light	4
Уровни мощности	9

Опции

Таймер окончания приготовления	4
Таймер поминутный	4
Режим ограничения мощности - пошаговый	2800, 4000 Вт
Режим Showroom	Да
Блокировка управления	Да
Быстрый старт	Да

Акустический сигнал окончания приготовления	Да	**Быстрый выбор уровня приготовления**	Да
Индикация оставшегося времени	Да		
Режим ограничения мощности	Да		

Технические характеристики

Фронтальная левая - Керамическая- одинарная - 1.80 кВт - Ø 18.0 см

Задняя левая - Керамическая - одинарная - 1.20 кВт - Ø 14.0 см

Задняя правая - Керамическая - одинарная - 1.10 - 2.40 кВт - Ø 14.0 - Ø 21.0 см

Фронтальная правая - Керамическая - одинарная - 1.20 кВт - Ø 14.0 см

Автоматическое отключение при перегреве	Да	**Индикация остаточного тепла**	Да
Автоматическое отключение при проливании	Да		

Электрическое подключение

Номинальная мощность	6600 Вт	**Напряжение 2**	380-415 В
Сила тока	20 А	**Частота тока**	50/60 Гц
Напряжение	220-240 В	**Клеммная коробка**	6 полюсов

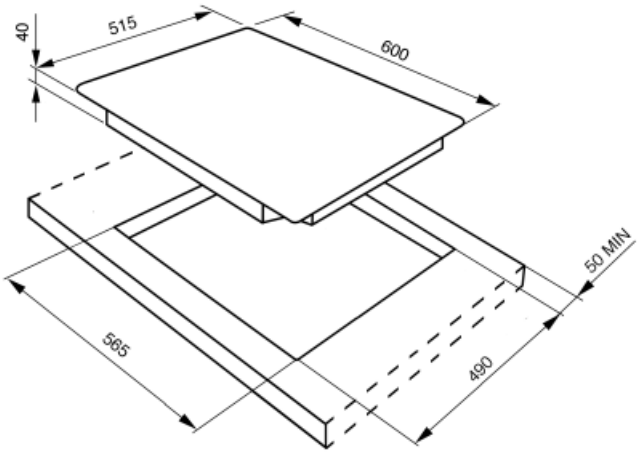

Not included accessories

SCRP

Скребок для индукционных и стеклокерамических варочных панелей, а также теппаняки

Symbols glossary (TT)

Ультранизкий профиль: установка изделия с плоским краем - высота 1 мм.

ECO-logic: опция позволяет ограничить потребляемую мощность прибора.

Стеклокерамика: основание варочной панели изготовлено из стеклокерамики. Нагрев осуществляется нагревательными элементами Hi-Light.

Быстрый выбор, приготовление одним касанием начинается на самом высоком уровне нагрева, а затем автоматически уменьшается со временем. Идеально подходит для блюд, которые требуют быстрого кипячения и дальнейшего приготовления без постоянного контроля (например, говяжий бульон).

Индикация остаточного тепла: после выключения стеклокерамической варочной панели индикатор остаточного тепла показывает, какая из зон нагрева все еще остается горячей. Когда температура опускается ниже 60°C, индикатор гаснет.

Таймер: все стеклокерамические варочные панели с сенсорным управлением имеют таймер, который автоматически завершает приготовление через заданное время.

Блокировка управления: некоторые модели оснащены устройством для блокировки управления, чтобы не было возможности случайно изменить программу/ цикл приготовления, включить или выключить прибор.

Защита от перегрева: система безопасности, которая автоматически отключает варочную панель в случае перегрева блока управления.

: специальная защита от перелива отключает варочную панель при переливании жидкости.

Быстрый старт: выбранная температура достигается быстрее. Нагревательный элемент работает на максимальной мощности, пока не будет достигнута нужная температура.

Истекшее время: показывает, как долго конфорка использовалась.

Сенсорное управление