SE384EMTB

Kategoria e produktit	Pianurë
Lloji i instalimit	Profil ultra i ulët
Përmasat	80 cm
Furnizimi me energji	Elektrike
Lloji	Qeramike
Kodi EAN	8017709233747



Estetika

Estetika	Universal
Ngjyra	E zezë
Finiturë	Qelqi
Materiali	Qelqi
Lloji i xhamit	Qeramike
Skajet e xhamit	Skaj këndor
Lloji i cilësimit të kontrollit	Prekje digjitale
Pozicioni i çelësit të kontrollit	Pjesa e përparme
Logo	Serigrafi
Ngjyra e serigrafisë	Gri

Programi / funksionet

Numri i zonave prej qeramike të gatimit	4
Numri i zonave të gatimit me "booster"	4
Çelësi kryesor i ndezjes/fikjes	Po
Nivelet e fuqisë	9
Nr. total. i zonave të gatimit	4

Opsionet

Prerja e banakut	490x745 mm

Funksioni automatik Mbaj të ngrohtë	Po
Kohëmatësi i përfundimit të gatimit	4
Mbajtësi i minutave	1
Alarmi i përfundimit të gatimit	Po
Treguesi i kohës së mbetur	Po
Modaliteti i konsumit të kufizuar të energjisë	Po
Modaliteti i konsumit të kufizuar të energjisë në W	2800, 4000 W
Opsioni demonstrues i showroom-it	Po
Bllokuesi i kontrollit/siguria e fëmijës	Po
Ndezje e shpejtë	Po

Veçoritë teknike



Përpara majtas - Qeramikë - e dyfishtë - 1.00 - 2.20 kW - Ø 14.8 - Ø 21.4 cm

Mbrapa majtas - Qeramikë - njëshe - 1.20 kW - Ø 14.8 cm

Mbrapa djathtas - Qeramikë - e zgjatshme - 1.40 - 2.20 kW - Ø 17.0 - 26.5x17.0 cm

Përpara djathtas - Qeramikë - njëshe - 1.80 kW - Ø 18.4 cm

Fikja automatike në mbinxehje	Po
Fikje automatike në tejmbushje	Po
Treguesi i nxehtësisë së mbetur	Po

Lidhja elektrike

Vlerësimi i lidhjes elektrike (W)	7400 W
Rryma	22 A
Tensioni (V)	220-240 V
Tensioni 2 (V)	380-415 V
Lloji i kabllit elektrik të instaluar	Po, me fazë teke
Modalitete lidhjeje shtesë	Po, me fazë të dyfishtë dhe të trefishtë
Frekuenca (Hz)	50/60 Hz
Gjatësia e kabllos së furnizimit me energji elektrike	150 cm
Terminal box	6 poles
Tapë	Jo

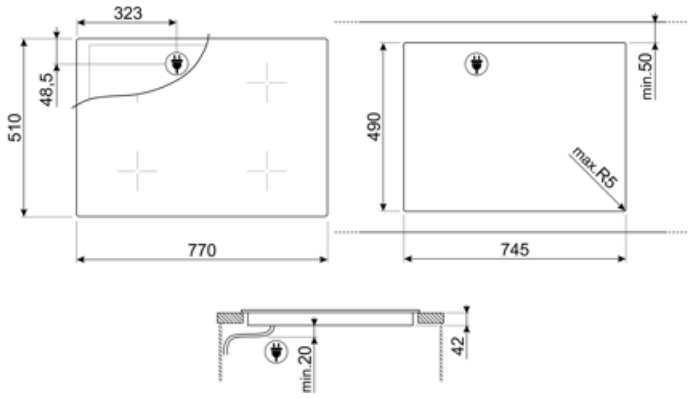
323
48,5
510
770
490
min.50
max.R5
745
min.20
42

Compatible Accessories



SCRP

Kruajtëse pianure që nuk gërvisht - e përshtatshme për pianurat me induksion dhe qeramike

Symbols glossary



Shtuesi i energjisë: ky opsion e lejon zonën të funksionojë me fuqi të plotë kur gatimi shumë intensiv është i nevojshëm.



Bllokimi për fëmijët: disa modele janë të pajisur me një pajisje e cila kyç programin/ciklin në mënyrë që ai të mos ndryshohet aksidentalisht.



"ECO-logic": opsioni ju lejon të kufizoni kufirin e fuqisë së kursimit real të energjisë së pajisjes.



Mbrojtje nga mbinxehja: Sistem sigurie që fik automatikisht pianurën në rast të mbinxehjes së njësisë së kontrollit.



Mbrojtja nga tejmbushja: Mbrojtja speciale nga tejmbushja e mbyll sobën në prani të një vërshimi lëngjesh.



Treguesi i nxehtësisë së mbetur: Pasi pianura prej qeramike qelqi është fikur, treguesi i nxehtësisë së mbetur tregon se cila nga zonat e ngrohjes mbetet ende e nxehtë. Kur temperatura bie nën 60°C, treguesi fiket.



Kohëmatësi: Të gjitha pianurat qeramike kanë një kohëmatës që përfundon automatikisht gatimin pas një kohe të paracaktuar.



I padallueshëm: Instalimi i produktit me skaj të sheshtë - lartësi 1 mm.



Kontroll me prekje



Ky funksion ju lejon ta mbani ushqimin e gatuar të ngrohtë pa e djegur atë



Qeramike qelqi: Baza e pianurës është prej qeramike qelqi. Ngrohja kryhet nga elementët ngrohës Hi-Light.



Funksioni "Quick Start": temperatura e zgjedhur arrihet më shpejt. Elementi ngrohës punon me fuqi maksimale derisa të arrihet temperatura e duhur.



Koha e kaluar: tregon se për sa kohë ka qenë në përdorim zona e gatimit.