SE530X

Familia	Encimera de cocción
Instalación	Tradicional
Dimensión	30 cm
Alimentación	Eléctrico
Tipología	Plancha eléctrica
Código EAN	8017709035563

Estética

Estética	Contemporanea
Color	Acero inoxidable
Acabado	Satinado
Material	Acero inoxidable
Tipo de inox	Cepillado
Tipo de regulación mandos	Mandos
Posición mandos	Frontal
N.° de mandos	2
Color mandos	Efecto inox

Programas/Funciones

Número de zonas de cocción eléctricas	2
Número total de zonas de cocción	2

Características técnicas

Anterior central - Placa metálica - 0.45 kW - Ø 8.0 cm
Posterior central - Plato metálico - 2.00 kW - Ø 18.0 cm

Detención automática en caso de desbordamiento

Conexión eléctrica

Datos nominales de conexión eléctrica	2450 W	**Tensión (V)**	220-240 V
		Frecuencia (Hz)	50/60 Hz
Corriente	11 A		

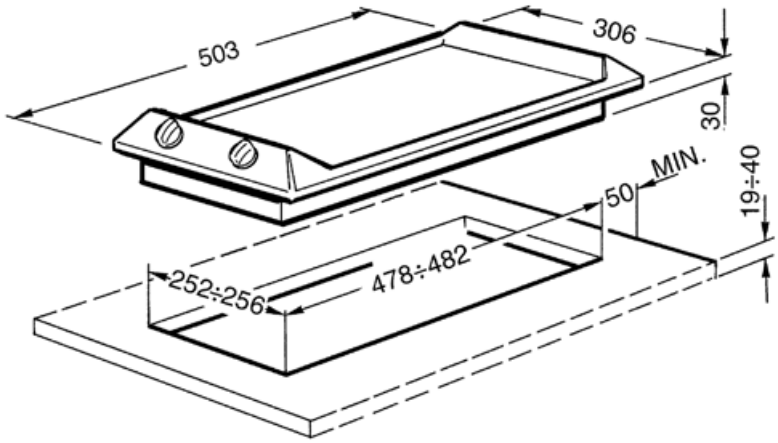

Accesorios Compatible

6MP700AO

Set de mandos - Cortina Antracita / Latón envejecido

6MP700AX

6MP700BS

Set de mandos - Silver / Silver

6MP700PO

Set de mandos - Cortina Crema / Latón Envejecido

6MP800P

6MPF2465X

Set de mandos - Estética Selección

C30CX/1

Tapa de vidrio con marco de acero inox adecuado para placas de 30 cm.

Symbols glossary

Estándar: método de instalación, que se adapta fácilmente a cualquier tipo de cocina.

Knobs control