SE60SGH3



Familia	Encimera de cocción
Instalación	Tradicional
Dimensión	60 cm
Alimentación	Gas
Tipología	Gas
Código EAN	8017709112059

Estética

Estética	Clásica
Color	Acero inoxidable
Acabado	Satinado
Material	Acero inoxidable
Tipo de inox	Cepillado
Rejillas	Parrillas de fundición
Tipo de regulación mandos	Mandos
Posición mandos	Frontal
N.° de mandos	4
Color mandos	Efecto inox
Logo	Serigrafiado
Color de la serigrafía	Gris

Programas/Funciones

Número de zonas de cocción a gas	4
Número total de zonas de cocción	4

Opciones

Hueco estándar	478-482x555-560 mm

Características técnicas

Izquierda - Gas - RP - 3.10 kW
Posterior central - Gas - SRD - 1.70 kW
Anterior central - Gas - AUX - 1.10 kW
Derecha - Gas - RP - 2.60 kW

Sistema de válvulas de seguridad	Sí	**Conexión automática**	Sí

Conexión eléctrica

Largo del cable de alimentación	120 cm	**Enchufe**	No

Conexión de gas

Tipo de gas	G20 gas natural	**Otras conexiones de gas previstas**	Cónica
Conexión de gas	Cilindrico	**Datos nominales de conexión gas**	8400 W

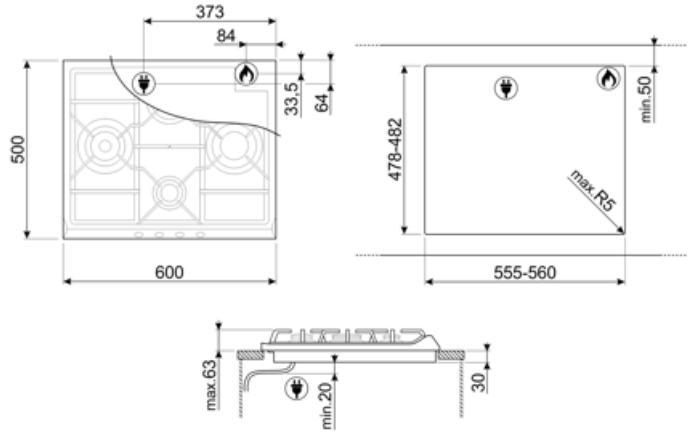

Symbols glossary



Estándar: método de instalación, que se adapta fácilmente a cualquier tipo de cocina.



Rejillas de hierro fundido: estas rejillas son resistentes a altas temperaturas. Sólidos y robustos, han sido diseñados para facilitar el movimiento y el reposicionamiento de las ollas en la superficie.



Knobs control



CUT_OUT_STANDARD_72dpi