SE70SGH-5

Сімейство продуктів	Варильна поверхня
Вбудовування	Стандартна
Розміри	70/75 cm
Джерело живлення	Газ
Тип	Газ
Код EAN	8017709113162

Естетика

Естетика	Classica
Колір	Нержавіюча сталь
Оздоблення	Матова
Матеріал	Нержавіюча сталь
Тип нержавіючої сталі	Матова
Решітки	Чавунно-сірий
Тип управління	Перемикачі
Розташування перемикачів	Фронтальне
Кількість перемикачів	6
Колір перемикачів	Ефект нерж. сталі
Логотип	Серіографія
Колір серіографії	Сірий

Программы/ функции

Кількість газових зон приготування	5
Кількість зон приготування	5

Опції

Стандартный вырез	478-482x555-560 мм

Технічні характеристики

UR

Передня ліва - Газ - AUX - 1.10 кВт
Задня ліва - Газ - RP - 2.60 кВт
Центральна - Газ - ультрашвидка (подвійна) - 5.00 кВт
Задня права - Газ - SRD - 1.70 кВт
Передня права - Газ - SRD - 1.70 кВт

Газ-контроль	Так	**Автоматичне електрозапалювання**	Так

Електричне підключення

Довжина електричного кабелю (см)	120 см	**Тип електричної вилки**	No

Підключення до газу

Тип газу	G20 Природний газ	**Підключення до газу**	Конічне
Підключення до газу	Циліндричне	**Номінальна потужність газу (кВт)**	11500 Вт

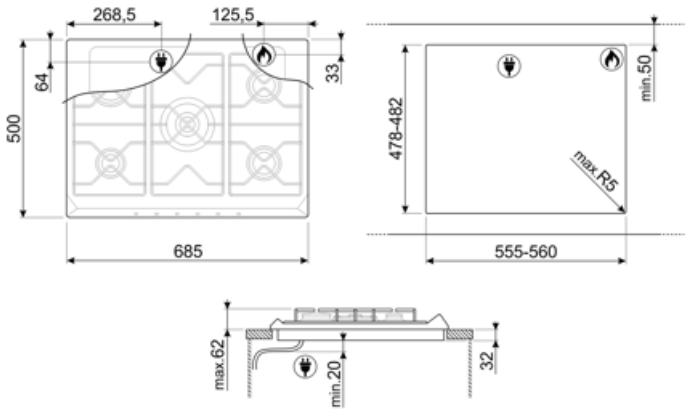

Compatible Accessories

6MP700AO

Комплект поворотных переключателей - Cortina антрацит/ латунный

6MP700AX

Комплект поворотных переключателей - Cortina антрацит/ серебристый

6MP700BS

Комплект поворотных переключателей - Cortina серебристый/ серебристый

6MP700PO

Комплект поворотных переключателей - Cortina кремовый/латунный

6MP800P

6MPF2465X

Комплект поворотных переключателей - Selezione

CC70NE

Черная крышка для варочных панелей 70 см с фронтальным управлением.

CC70X

Стеклянная крышка с рамкой из нержавеющей стали подходит для варочных панелей 70 см с фронтальным управлением.

GRM

Подставка для кофе, для газовых варочных панелей

GRW

Решетка Wok

TPK

Гриль Teppanyaki

WOKGHU

Чугунное кольцо WOK

Symbols glossary

Стандартная установка: традиционная установка в столешницу, подходит для любых кухонных гарнитуров

СТАНДАРТНИЙ_ВИРІЗ_72dpi

Поворотные перключатели

Чугунные решетки: максимальная стабильность и прочность.

Ультрабыстрая горелка: мощные сверхбыстрые горелки обеспечивают мощность до 5 кВт.