SE70SGH-5

Famiglia	Piano di cottura
Incasso	Tradizionale
Dimensione	70/75 cm
Alimentazione	Gas
Tipologia	Gas
Codice EAN	8017709113162

Estetica

Estetica	Classica
Colore	Acciaio Inox
Finitura	Satinato
Materiale	Inox
Tipo inox	Satinato
Griglie	Ghisa
Tipo di regolazione comandi	Manopole
Posizione comandi	Frontale
N° manopole	6
Colore manopole	Effetto Inox
Colore serigrafia	Grigio

Programmi / Funzioni

Numero zone di cottura gas	5
Numero totale di zone di cottura	5

Opzioni

Foro da incasso	478-482x555-560 mm

Caratteristiche Tecniche

UR

Anteriore sinistra - Gas - Ausiliario - 1.10 kW
Posteriore sinistra - Gas - Rapido - 2.60 kW
Centrale - Gas - Ultrarapido (dual) - 5.00 kW
Posteriore destra - Gas - Semirapido - 1.70 kW
Anteriore destra - Gas - Semirapido - 1.70 kW

Valvolatura di sicurezza	Sì	**Accensione rapida sotto manopola**	Sì

Collegamento Elettrico

Lunghezza cavo di alimentazione	120 cm

Collegamento Gas

Tipo di gas	G20 Gas naturale	**Altri raccordi gas inclusi**	Conico
Collegamento gas	Cilindrico	**Dati nominali di collegamento gas**	11500 W

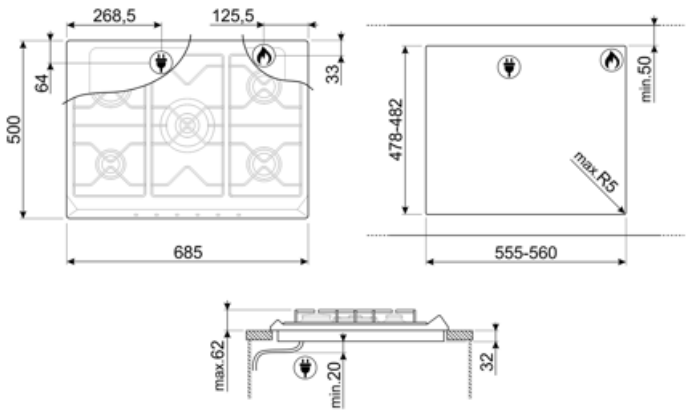

Accessori Compatibili

6MP700AO

Set manopole Cortina antracite/ottone

6MP700AX

Set manopole Cortina antracite/silver

6MP700BS

Set manopole Cortina silver/silver

6MP700PO

Set manopole Cortina panna/ottone

6MP800P

6MPF2465X

Set manopole Selezione

BB3679

Bistecchiera in ghisa

CC70NE

Coperchio nero per piani cottura da 70 cm con comandi frontali.

CC70X

Coperchio vetro con cornice inox per piani cottura da 70 cm con comandi frontali.

GRM

Griglia riduzione moka

GRW

Griglia riduzione wok

TPK

Piastra per cottura Teppanyaki 32,5 cm, acciaio inox

WOKGHU

Riduzione per pentola WOK

Glossario simboli

Standard: modalità di installazione, che si abbina facilmente a qualsiasi tipo di cucina.

Controllo con manopole

Bruciatore Ultrarapido: Viene definito Ultrarapido il bruciatore con una potenza di almeno 3,5 kW, che può essere a singola, doppia o a tripla corona.

Griglie in ghisa: Queste griglie sono resistenti alle alte temperature. Solide e robuste, sono state concepite per facilitare lo spostamento e il riposizionamento delle pentole sul piano.

Alcuni modelli di piani cottura a induzione presenti in gamma, si possono installare nei fori di misura 48x56 cm, adatti anche all'alloggiamento dei p

Benefit

Piano a gas

Controllo costante della fonte di calore e la variazione di temperatura è semplice e immediata

Dotata di termocoppia, l'alimentazione del gas viene interrotta in caso di spegnimento della fiamma, per una maggiore sicurezza.

Inox

Massima resistenza anche ad alte temperature: il pianale in acciaio inox assicura lunga durata e indeformabilità, resistendo a shock termici senza danneggiarsi

Ghisa

Solido e robusto, facile da pulire e da mantenere ogni giorno, grazie alle griglie in ghisa, simbolo di efficienza e durabilità nel tempo.

Regolazione accurata della potenza tramite manopole, per una gestione più precisa del livello di cottura

Posizione comandi frontale

Controllo immediato e intuitivo grazie ai comandi frontali, facilmente accessibili per un utilizzo pratico.

5 fuochi potenti per una cucina dinamica: offrono ampio spazio e flessibilità per cucinare più pietanze insieme, semplificando l'organizzazione dei pasti e migliorando l'esperienza ai fornelli.

Valvolatura di sicurezza

Protezione automatica contro fughe di gas: grazie alla termocoppia, il flusso viene interrotto in assenza di fiamma, garantendo un ambiente sicuro anche in caso di spegnimenti improvvisi.