# SE97GXBE5

| | |
|---|---|
| **Product familie** | Kookplaat |
| **Type** | Standaard opbouw |
| **Afmeting** | 90 cm |
| **Voeding** | Gas en Elektriciteit |
| **Type** | Gas |
| **EAN-code** | 8017709115784 |



## Design

| | |
|---|---|
| **Design** | Classici |
| **Kleur** | Inox |
| **Afwerking** | Geborsteld inox |
| **Materiaal** | Inox |
| **Type staal** | Geborsteld inox |
| **Pottendragers** | Gietijzeren pottendragers |
| **Bediening** | Bedieningsknoppen |
| **Positie bediening** | Vooraan |
| **Aantal bedieningsknoppen** | 6 |
| **Kleur bedieningsknoppen** | Inox look |
| **Logo** | Geëtst |
| **Kleur serigrafie** | Grijs |

## Program / Functions

| | |
|---|---|
| **Aantal kookzones gas** | 5 |
| **Totaal aantal kookzones** | 5 |

## Opties

| | |
|---|---|
| **Worktop Cut-Out** | 478-482x839-844 mm |

## Technische specificaties

UR

Linksvoor - Gas - 2URP (dual) - 3.90 kW
Middenachter - Gas - RP - 3.10 kW
Middenvoor - Gas - AUX - 1.10 kW
Rechtsachter - Gas - SRD - 1.70 kW
Rechtsvoor - Gas - SRD - 1.70 kW

| | | | |
|---|---|---|---|
| **Thermobeveiliging** | Ja | **Automatische ontsteking** | Ja |

## Elektrische aansluiting

| | | | |
|---|---|---|---|
| **Lengte voedingskabel** | 120 cm | **Stekker** | Nee |

## Gasaansluiting

| | | | |
|---|---|---|---|
| **Type gas** | G20 Aardgas | **Andere sproeiers meegeleverd** | G25 Aardgas, Sproeiers butaan/propaan gas meegeleverd |
| **Gasaansluiting** | Cilindrisch | **Nominale aansluitwaarde gas** | 12400 W |

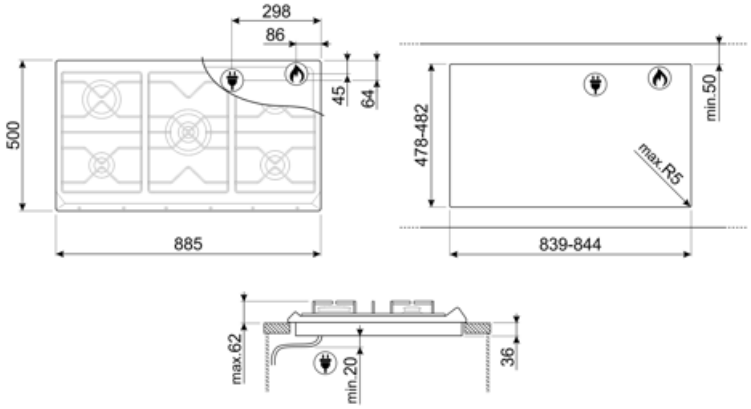

## Symbols glossary



Standard installation: Traditional installation in tabletop, suitable for any kitchen sets.



Heavy duty cast iron pan stands: for maximum stability and strength.




Ultra rapid burners: Powerful ultra rapid burners offer up to 5kw of power.



Knobs control