SE97GXBE5

Rodzina produktów	Płyta kuchenna
Montaż	Standard
Wymiary	90 cm
Zasilanie	Gaz
Typ	Gazowa
Kod EAN	8017709115784



Linia wzornicza

Linia wzornicza	Classica
Kolor	Stal nierdzewna
Wykończenie	Satynowany
Materiał	Stal nierdzewna
Typ stali nierdzewnej	Szczotkowana
Ruszty	Żeliwo
Rodzaj sterowania	Pokrętła
Położenie pokręteł	Front
Liczba pokręteł	6
Kolor pokręteł	Efekt stali nierdzewnej
Logo	Serigrafia
Kolor nadruku	Szary

Programy / Funkcje

Liczba palników gazowych	5
Liczba wszystkich stref grzejnych	5

Opcje

Standardowe wycięcie	478-482x839-844 mm

Specyfikacja techniczna

UR

Lewy - Gaz - Ultra szybki (podwójny) - 3.90 kW
Tylny centralny - Gaz - Szybki - 3.10 kW
Przedni centralny - Gaz - Pomocniczy - 1.10 kW
Tylny prawy - Gaz - Średnio szybki - 1.70 kW
Przedni prawy - Gaz - Średnio szybki - 1.70 kW

Zabezpieczenie przeciwwypływowe gazu	Tak	**Zapalarka elektryczna zintegrowana w pokrętle**	Tak

Podłączenie elektryczne

Długość przewodu zasilającego (cm)	120 cm	**Wtyczka**	Nie

Podłączenie gazowe

Typ gazu	G20 gaz naturalny	**Zamienne dysze do gazu**	G25 gaz naturalny, G30 GPL Gaz płynny
Podłączenie gazowe	Cylindryczne	**Moc przyłączeniowa gazu**	12400 W

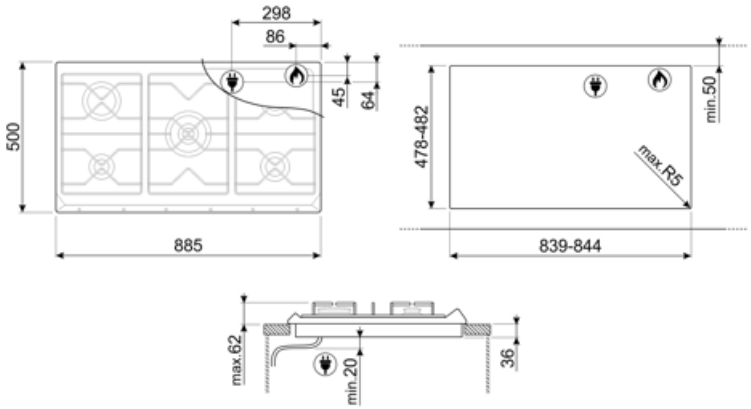

Słowniczek oznaczeń



Montaż standardowy: Tradycyjna instalacja na blacie, pasująca do każdego zestawu kuchennego



Wytrzymałe żeliwne ruszty: dla maksymalnej stabilności i wytrzymałości.



Sterowanie pokrętłami



Potężne palniki ultra rapid oferują do 5 kW mocy.