SEFR536X

Familia	Encimera de cocción
Instalación	Tradicional
Dimensión	30 cm
Alimentación	Eléctrico
Código EAN	8017709073237

Estética

Estética	Contemporanea
Color	Acero inoxidable
Acabado	Satinado
Material	Acero inoxidable
Tipo de inox	Cepillado
Tipo de regulación mandos	Mandos
Posición mandos	Frontal
N.° de mandos	
Color mandos	Plata

Programas/Funciones

Número de zonas de cocción a gas

Características técnicas

Posición 8ª zona	Central	**Potencia 8ª zona**	2.20 kW

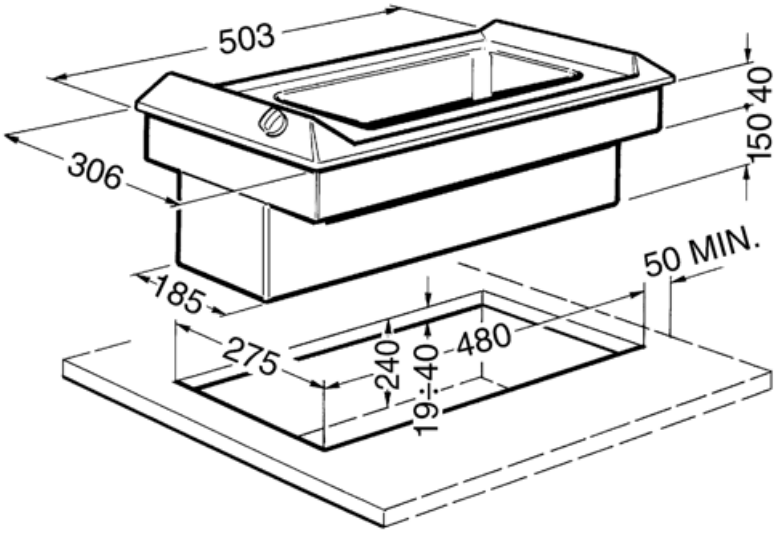
503
306
40
150
50 MIN.
185
275
240
19÷40
480

Accesorios Compatible

C30CX/1

Tapa de vidrio con marco de acero inox adecuado para placas de 30 cm.

Symbols glossary

Estándar: método de instalación, que se adapta fácilmente a cualquier tipo de cocina.

Knobs control