SF4101MCN1

Dimensões	60x45 cm
Família	Forno
Tipo de energia	Elétrico
Fonte de energia do forno	Elétrico
Tipo de cocção	Combinado com microondas
Código EAN	8017709282202

Design

Design	Linea	**Tipo de serigrafia**	Símbolos
Cor	Preto	**Estética da porta**	Totalmente em vidro
Série	Plano	**Puxador**	Linea
Material	Vidro	**Cor do puxador**	Puxador em cromado
Tipo de aço inox	Escovado	**Logótipo**	Logótipo serigrafado
Tipo de vidro	Clear1	**Comandos**	Linea
Cor da serigrafia	Cinzento		

Comandos

Display	CompactScreen	**Comandos**	Comandos
Tecnologia Display	Display LCD	**N° de comandos**	2

Programas / Funções

N° funções	10
Receitas pessoais	No

Funções de forno

- Estático
- Ventilado
- Termoventilado
- Turbo
- Eco
- Grill
- Pizza

Funções microondas

Microondas

Microondas com ventilação

Microondas com termoventilação

Microondas com grill

Outras funções

Descongelar por tempo

Opções

Opções de programação do tempo de cocção	Programador de início e de fim	**Outras opções**	Manter quente
Temporizador	Sim	**Opção Showroom - resistências desligadas para demonstração**	Sim
Opção bloqueio de comandos para segurança das crianças	Sim	**Pré aquecimento rápido**	Sim

Especificações técnicas

Temperatura mínima	30 °C	**Abertura da porta**	Aba para baixo
Temperatura máxima	250 °C	**Tecnologia de temperatura da porta**	Porta de temperatura controlada
Nº de níveis para tabuleiros	3	**Nº de vidros da porta**	3
Nº de lâmpadas	1	**Interrupção do microondas por abertura da porta**	Sim
Tipo de iluminação	Halogénio	**Sistema de arrefecimento**	Tangencial
Potência das lâmpadas	40 W	**Circuito de arrefecimento**	Circuito de arrefecimento simples
Iluminação na abertura da porta	Sim	**Dimensões úteis do interior da cavidade (AxLxP)**	212x462x407 mm
Potência da resistência inferior	1000 W	**Controlo da temperatura**	Eletrónico
Potência da resistência grill	2000 W	**Material da cavidade**	Esmalte EverClean
Potência da resistência circular	1400 W	**Vidro da porta com filtro de proteção das microondas**	Sim
Interrupção das resistências na abertura da porta	Sim		

Performance / Etiqueta energética

Volume útil	40 l

N° de fornos	1	**Potência efetiva do microondas**	1000 W

Acessórios incluídos

Grelha com travão	1	**Tabuleiro de vidro**	1
Grelha para inserir no tabuleiro	1		

Ligação elétrica

Tensão (Volts)	220-240 V	**Frequência (Hz)**	50 Hz
Corrente (Amperes)	14 A	**Comprimento do cabo de alimentação**	115 cm
Potência elétrica nominal	3100 W		

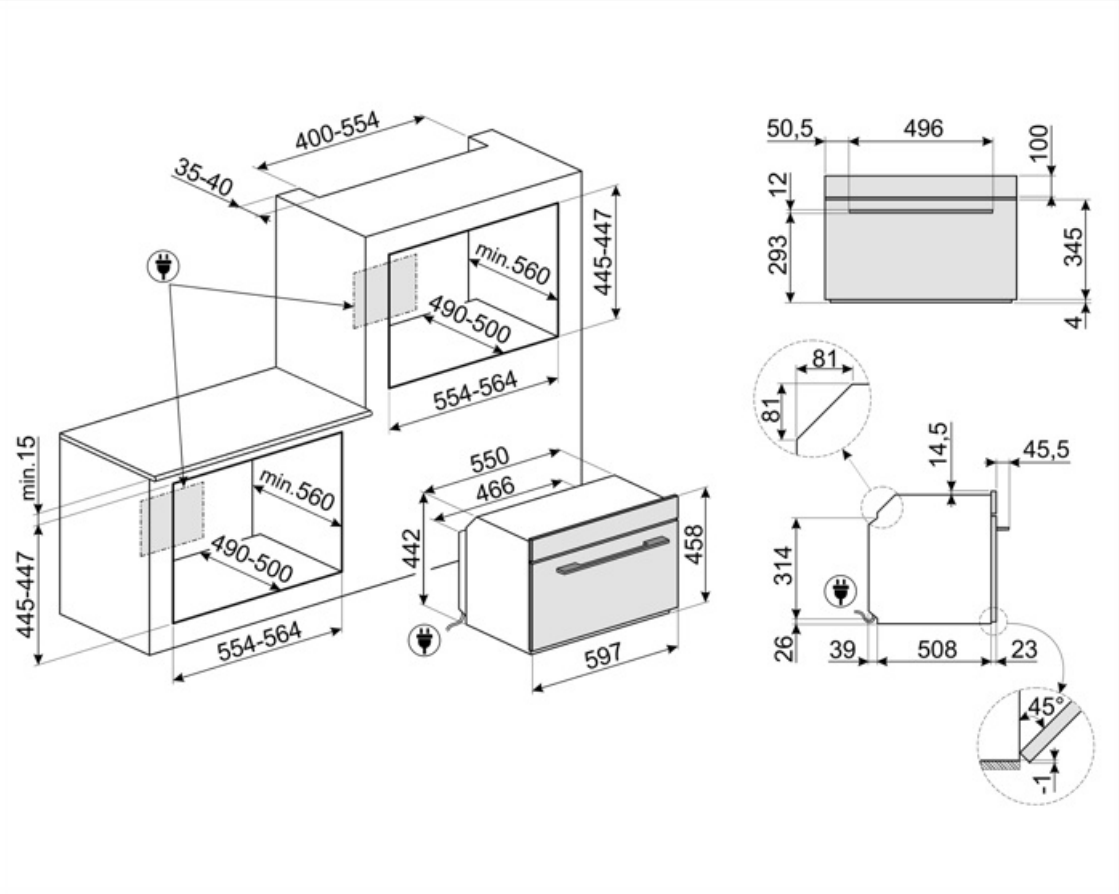

Acessórios Compatíveis

BN620-1

Tabuleiro esmaltado para fornos de 45 e 60 cm de largura. Com 20 cm de profundidade, é ideal para quem gosta de cozinhar pratos principais e deliciosas sobremesas, obtendo o máximo de resultados em termos de culinária e sabor.

GTP

Guias telescópicas de extração parcial (1 nível). Extração: 300 mm. Material: Aço inox AISI 430 polido.

PALPZ

Perfeita para cozer e servir pizza, pão e doces salgados de forma segura e profissional. Também é útil para controlar a cozedura. Pega dobrável, fácil de utilizar e de guardar. Dimensões LxP: 315x325 mm

BN640

Tabuleiro esmaltado para fornos de 45 e 60 cm de largura. Com 40 cm de profundidade, é ideal para quem gosta de cozinhar assados de carne ou de peixes, garantindo molhos saborosos. Também é indicado para experimentar acompanhamentos mais leves e crocantes.

GTT

Guias telescópicas de extração total (1 nível) para fornos e fogões Para fornos de cozedura tradicional, com cavidade SF.

PR3845X

Perfil em aço inox para instalação de fornos em coluna. Com tratamento para impedir marcas de impressões digitais.

Symbols glossary

Bloqueio de comandos: opção que permite bloquear os comandos. Muito útil para proteger as crianças.

Sistema de arrefecimento tangencial: sistema de ventilação que obriga o ar a circular à volta do eletrodomésticos para que estes mantenham as superfícies dentro de temperaturas seguras.

Display Compact Screen: mostra a função selecionada e permite ver a temperatura e a duração.

Elétrico: a fonte de energia do forno é a eletricidade.

Ventilador + resistência superior + resistência inferior: indicada para gratinados de pequenas dimensões, fornecendo os consumos de energia mais baixos durante a cozedura.

Ventilador + resistência circular (cozedura ventilada): indicado para cozinhar alimentos diferentes sobre várias alturas, desde que necessitem da mesma temperatura e do mesmo tipo de cozedura. A circulação de ar quente garante uma instantânea e uniforme distribuição do calor. Será possível, por exemplo, cozinhar ao mesmo tempo peixes, verduras e biscoitos sem misturar odores, nem sabores.

Grill: o calor procedente da resistência grill permite conseguir ótimos resultados de gratinados, sobretudo em carnes de média / pequena espessura e, em combinação com o assador (consoante os modelos), permite terminar a cozedura dourando uniformemente os alimentos. Ideal para salsichas, costeletas e bacon.

Resistência circular + ventilador + microondas: a combinação do ventilador com a resistência circular permite obter uma cocção uniforme. A ação do microondas acelera os tempos de cozedura das partes interiores.

Combinado com microondas: este forno permite combinar duas formas diferentes de cozinhar (tradicional com microondas). Os fornos combinados aumentam as possibilidade de cocção, enquanto oferecem máxima flexibilidade.

Descongelação por tempo: com esta função, o tempo de descongelação dos alimentos é determinado automaticamente.

Número de vidros da porta. Assim, a Smeg garante que o exterior da porta nunca excede os 50°C. Esta tecnologia evita queimaduras. Ideal para proteger as crianças.

Esmalte EverClean: esmalte especial antiácido e pirolítico que tem um agradável brilho e é menos poroso, o que ajuda a manter a superfície interior do forno mais limpa.

Resistência superior+inferior (cozedura tradicional ou estática): o calor, ao provir simultaneamente de cima e de baixo, torna este sistema apto para qualquer alimento. A cozedura tradicional, denominada também como estática, é apta para cozinhar um só prato. Ideal para assados, pão, tortas recheadas e particularmente carnes gordas como ganso e pato.

Eco: combina grill + ventilador + resistência inferior, para pequenas quantidade, fornecendo os consumos de energia mais baixos durante a cozedura.

Microondas: ao entrar diretamente no alimento, as microondas permitem cozinhar em tempos recorde e com uma notável poupança de energia. Para cozinhar sem gorduras, também são indicadas para descongelar e aquecer alimentos.

Microondas+grill: a seleção deste programa permite tostar o alimento ao mesmo tempo que o microondas cozinha o interior do mesmo num espaço de tempo reduzido.

Resistência superior + inferior +ventilador + microondas: o funcionamento do ventilador, associada à cozedura tradicional, no qual o calor vem de cima e de abaixo, fornece um calor mais uniforme. O microondas permite obter o mesmo resultado em menos tempo.

Turbo: a combinação entre a cozedura ventilada e a cozedura tradicional permite cozinhar com extrema rapidez e de forma simultânea peixes, verduras e biscoitos sem misturar odores nem sabores. Ideal para grandes peças ou alimentos que precisam de cozedura intensa.

Manter quente

Pré-aquecimento: esta opção pode ser usada para alcançar a temperatura desejada em poucos minutos.

Controlo eletrónico: permite manter a temperatura dentro do forno com variações apenas entre os 2 e 3°C. Isso permite cozinhar refeições muito sensíveis às mudanças de temperatura, como bolos, suflês e pudins.

Indica a capacidade da cavidade do forno em litros.

Função Pizza: ventilador + grill + resistência inferior: garante um ótimo cozimento quando usado com a pedra de pizza Smeg.

Altura do eletrodoméstico.

Iluminação com duas lâmpadas de halogéneo em lados e alturas diferentes para melhorar a visibilidade independentemente do número de tabuleiros e níveis em que se encontram inseridos.

Identifica a quantos níveis de altura é possível colocar os tabuleiros no interior do forno.

Resistência grill basculante: para ser facilmente desengatada e movimentada de modo a facilitar a limpeza do teto do forno.

Indica a capacidade da cavidade do forno em litros.