SF4101MCNO

Category	45 cm
Product Family	Oven
Sistema de vitalidade	No
Power supply	Electric
Heat source	ELECTRICITY
Tipo de cozimento	Combi Microwave
Sistema de limpeza	No
EAN code	8017709294472

Aesthetics

Aesthetic	Linea	**Tipo de serigrafia**	Símbolos
Colour	Black	**Door**	Full glass
Acabamento	Black	**Handle**	Linea
Série	Plano	**Handle Colour**	Edição especial toda em preto
Material	Glass		
Type of steel	Brushed	**Logotipo**	Logotipo serigrafado
Glass Type	Clear	**Control knobs**	Linea
Cor da serigrafia	Serigrafia em cinzento	**Controls colour**	Matt black

Controls

Nome	CompactScreen	**Control setting**	Knobs
Tecnologia	LCD	**No. of controls**	2

Programs / Functions

No. of cooking functions	10
Customisable recipes	No

Traditional cooking functions

- Static
- Fan assisted
- Circulaire
- Turbo
- Eco
- Large grill
- Pizza

Microwave functions

- Microwave
- Fan assisted
- Circulaire
- Microwave + grill

Other functions

- Defrost by time

Cleaning functions	No

Options

Time-setting options	Delay start and automatic end cooking	**Cozinha inteligente**	No
Minute minder	Yes	**Showroom demo option**	Yes
Timer	1	**Demo-tutorial mode**	No
Controls Lock / Child Safety	Yes	**Touch guide**	No
Other options	Keep warm	**Chronology**	No
Cooking with probe thermometer	No	**Rapid pre-heating**	Yes
Multi-step cooking	No	**GO Instantâneo**	No

Technical Features

Minimum Temperature	30 °C	**Door**	Temperate door
Maximum temperature	250 °C	**Removable door**	No
No. of shelves	3	**Full glass inner door**	No
No. of lights	1	**Removable inner door**	No
Light type	Halogen	**Total no. of door glasses**	3
User-replaceable light	No	**Microwave stops when door is opened**	Yes
Light Power	40 W	**Soft Close hinges**	No
Light when door is opened	Yes	**Cooling system**	Tangential
Lower heating element power	1000 W	**Circuito de resfraimento**	Circuito de resfriamento simples
Grill element - power	2000 W	**Usable cavity space dimensions (HxWxD)**	212x462x407 mm

Circular heating element - Power	1400 W	**Temperature control**	Electronic
Heating suspended when door is opened	Yes	**Cavity material**	Ever clean Enamel
Door opening type	Standard opening	**Microwave screen protection**	Yes

Performance / Energy Label

Net volume of the cavity	40 l	**Microwave effective power**	1000 W
Number of cavities	1		

Accessories Included

Rack with back stop	1	**Glass tray**	1
Insert gird	1	**Other**	No

Electrical Connection

Plug	No	**Nominal power**	3100 W
Voltage	220-240 V	**Frequency (Hz)**	50 Hz
Current	14 A	**Comprimento do cabo de alimentação**	115 cm

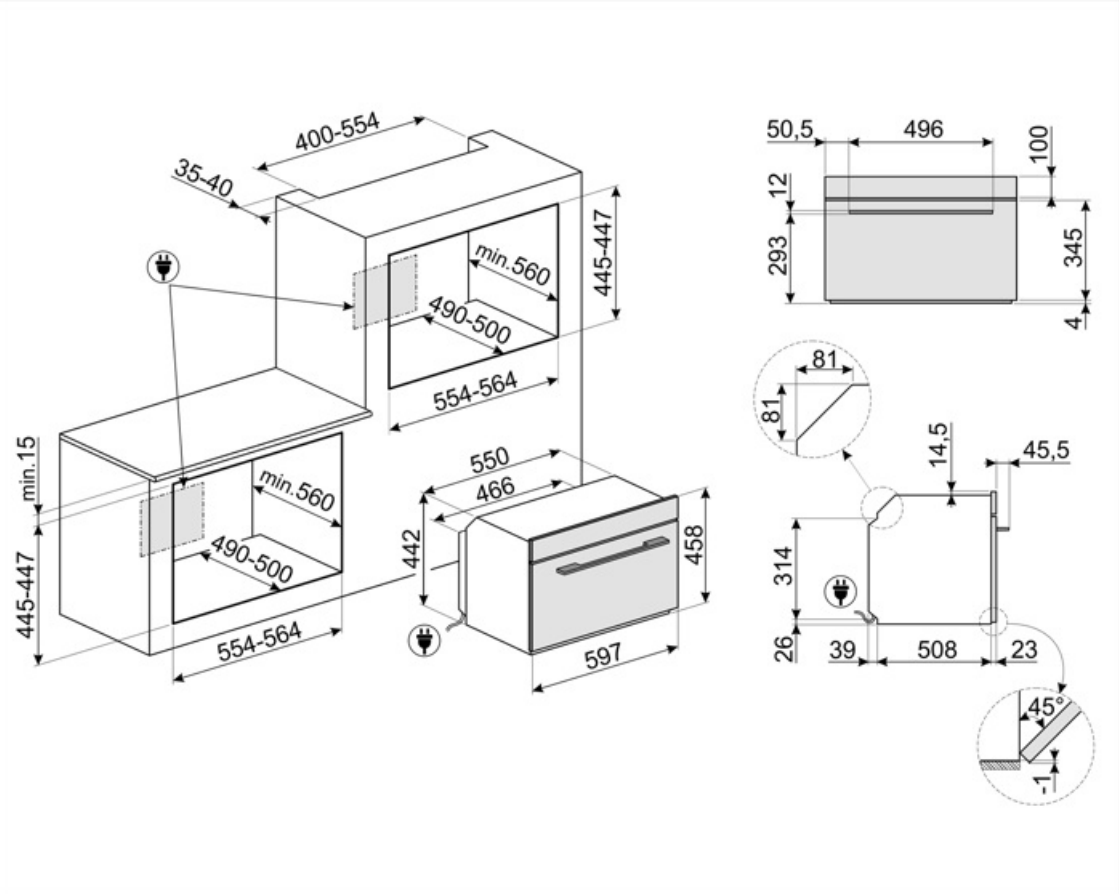

Compatible Accessories

BN620-1

Tabuleiro esmaltado, 20mm de profundidade

BN640

Tabuleiro esmaltado, 40mm de profundidade

GTP

** Guias telescópicas parcialmente extraíveis (1 nível)** Extração: 300 mm Material: Aço inoxidável AISI 430 polido

GTT

** Guias telescópicas totalmente extraíveis (1 nível)** Extração: 433 mm Material: Aço inoxidável AISI 430 polido

PALPZ

Pá para pizza com alça dobrável largura: 315mm comprimento : 325mm

PR3845X

Aço inoxidável anti-dedadas. Tampa para mobília em coluna instalação de mais fornos

Symbols glossary

Bloqueio para crianças: alguns modelos estão equipados com um dispositivo para bloquear o programa/ciclo para que não possa ser acidentalmente alterado.

Sistema de arrefecimento a ar: para garantir temperaturas de superfície seguras.

Portas envidraçadas triplas: Número de portas envidraçadas.

Interior esmaltado: O interior em esmalte de todos os fornos Smeg tem um revestimento antiácido especial que ajuda a manter o interior limpo, reduzindo a quantidade de gordura de cozimento aderente a ele.

Somente elementos superior e inferior: um método de cozimento tradicional mais adequado para itens individuais localizados no centro do forno. A parte superior do forno será sempre mais quente. Ideal para assados, bolos de frutas, pão, etc.

ECO: A combinação da grelha, ventilador e elemento inferior é particularmente adequada para cozinhar pequenas quantidades de alimentos.

Elemento de grelha O uso de grelha dá excelentes resultados ao cozinhar carne de porções médias e pequenas, especialmente quando combinada com uma rotisseria (sempre que possível). Também é ideal para cozinhar salsichas e bacon.

Cozinhar com a utilização simultânea do elemento de aquecimento em combinação com ventilador e fornecimento de micro-ondas.

Micro-ondas de combinação: Este forno permite combinar duas maneiras diferentes de cozinhar (tradicional com micro-ondas). Os fornos combinados aumentam as oportunidades de cozedura, ao mesmo tempo que proporcionam a máxima flexibilidade dos eletrodomésticos.

Descongelar pelo tempo: com esta função, o tempo de descongelamento dos alimentos é determinado automaticamente.

Elétrico

Ventilador com elementos superiores e inferiores: Os elementos combinados com o ventilador visam fornecer calor mais uniforme, um método semelhante ao cozimento convencional, de modo que o pré-aquecimento é necessário. Mais adequado para itens que exigem métodos de cozimento lento.

Circulaire: A combinação do ventilador e do elemento circular em torno dele dá um método de cozimento de ar quente. Isso oferece muitos benefícios, incluindo nenhum pré-aquecimento se o tempo de cozimento for superior a 20 minutos, nenhuma transferência de sabor ao cozinhar alimentos diferentes ao mesmo tempo, menos energia e tempos de cozimento mais curtos. Bom para todos os tipos de alimentos.

...

Micro-ondas Penetrando diretamente na comida, micro-ondas cozinham muito rapidamente e com considerável economia de energia. Adequados para cozinhar sem gordura, eles também são capazes de descongelar e aquecer alimentos sem alterar a sua aparência original e aroma. A função de micro-ondas também pode ser combinada com funções convencionais com todas as vantagens resultantes. Ideal para todos os tipos de alimentos.

Micro-ondas + elemento de grelha: O uso da grelha resulta em um perfeito escurecimento da superfície dos alimentos. A ação de micro-ondas permite em vez de cozinhar em pouco tempo a parte interna do alimento.

Ventilador combinado com cozinha tradicional, onde o calor é gerado a partir de cima e abaixo, fornece calor uniforme. A adição da função de micro-ondas permite que o mesmo cozimento resulte em menos tempo.

Circulaire com elementos superior e inferior: O uso do ventilador com ambos os elementos permite que os alimentos sejam cozinhados de forma rápida e eficaz, ideal para grandes peças que exigem cozimento completo. Oferece um resultado semelhante ao da rotisseria, movendo o calor em torno do alimento, em vez de mover o próprio alimento, permitindo que qualquer tamanho ou forma seja cozida.

KEEP_WARM_72dpi

Pré-aquecimento rápido: A função de pré-aquecimento rápido pode ser usada para atingir a temperatura selecionada em apenas alguns minutos.

Comando eletrônico. Permite manter a temperatura no interior do forno com a precisão de 2-3 ° C. Isso permite cozinhar refeições que são muito sensíveis a mudanças de temperatura, como por ex. bolos, suflês, pudins.

A capacidade indica a quantidade de espaço útil no compartimento do forno em litros.

Função pizza: A operação simultânea de três elementos garante uma instalação de cozimento ideal quando usado com a pedra para pizza Smeg.

Aparelhos compactos com uma altura de 45 cm - solução perfeita para atender aos requisitos funcionais de conjuntos de cozinha de pequena altura. Disponível em vários tipos e em diferentes estilos.

Luzes laterais: Duas luzes laterais opostas aumentam a visibilidade dentro do forno.

O compartimento do forno tem 3 níveis de cozimento diferentes.

Grelha basculante: a grelha basculante pode ser facilmente desengatada para mover o elemento de aquecimento e limpar o tejadilho do aparelho em um simples passo.

A capacidade indica a quantidade de espaço útil no compartimento do forno em litros.