SF4101MS1

Kategori	45cm
Ürün Ailesi	Fırın
Güç kaynağı	Elektrik
Isı kaynağı	ELEKTRİK
Pişirme metodu	Izgaralı mikrodalga
Temizleme sistemi	Ever Clean enamel
EAN kodu	8017709282219



Estetik

Estetik	Linea	**Serigraphy type**	Symbols
Renk	Gümüş	**Kapı**	Tam cam
Design	Flat	**Kulp**	Linea
Malzeme	Cam	**Kulp Rengi**	Krom kaplama
Çelik tipi	Fırçalanmış	**Logo**	Silk screen
Cam tipi	Stopsol	**Kontrol düğmeleri**	Linea
Serigraphy colour	White		

Kumandalar

Ekran adı	CompactScreen	**Kontrol ayarı**	Düğmeler
Görüntü teknolojisi	LCD	**Kumanda sayısı**	2

Programlar / Fonksiyonlar

Pişirme fonksiyonu sayısı 4

Geleneksel pişirme fonksiyonları

Büyük ızgara

Mikrodalga fonksiyonları

Mikrodalga fırınlar

Mikrodalga + ızgara

Şef tabağı (Baker)

Diğer fonksiyonlar

 Zamana göre buz çözme

Seçenekler



Zaman ayarlama seçenekleri	Gecikmeli başlatma ve otomatik pişirme sonu	**Diğer seçenekler**	Sıcak tutma
Dakika sayacı	Evet	**Showroom demo seçeneği**	Evet
Timer	1	**Hızlı ön ısıtma**	Evet
Kontrol Kilidi / Çocuk Güvenlik	Evet		

Teknik özellikler



Capacity (Lt)	40 l	**Kapı açma tipi**	Standart açılma
Minimum Sıcaklık	50 °C	**Kapı**	Temperli kapı
Maksimum sıcaklık	250 °C	**Kapı camlarının toplam sayısı**	3
Raf sayısı	3	**Kapı açıldığında mikrodalga durur**	Evet
Lamba sayısı	1	**Soğutma sistemi**	Teğetsel
Lamba tipi	Halojen	**Cooling duct**	Single
Lamba gücü	40 W	**Kullanılabilir boşluk alanı ebatları (YxGxD)**	212x462x407 mm
Kapı açıldığında yanar	Evet	**Sıcaklık kontrolü**	Elektronik
Izgara elemanı - güç	1500 W	**Boşluk malzemesi**	Ever clean Emaye
Kapı açıldığında ısıtma beklemede	Evet	**Mikrodalga ekran koruması**	Evet

Performans / Enerji Etiketi



Boşluğun net hacmi	40 l	**Mikrodalga efektif güç**	1000 W
Boşluk sayısı	1		

Tedarike Dahil Aksesuarlar

Arka durdurmalı raf	1

Elektrik Bağlantısı

Voltaj	220-240 V	**Nominal güç**	3300 W
Fiş	Hayır		

Akım	15 A	**Frekans (Hz)**	50 Hz
		Güç kaynağı kablo uzunluğu	115 cm

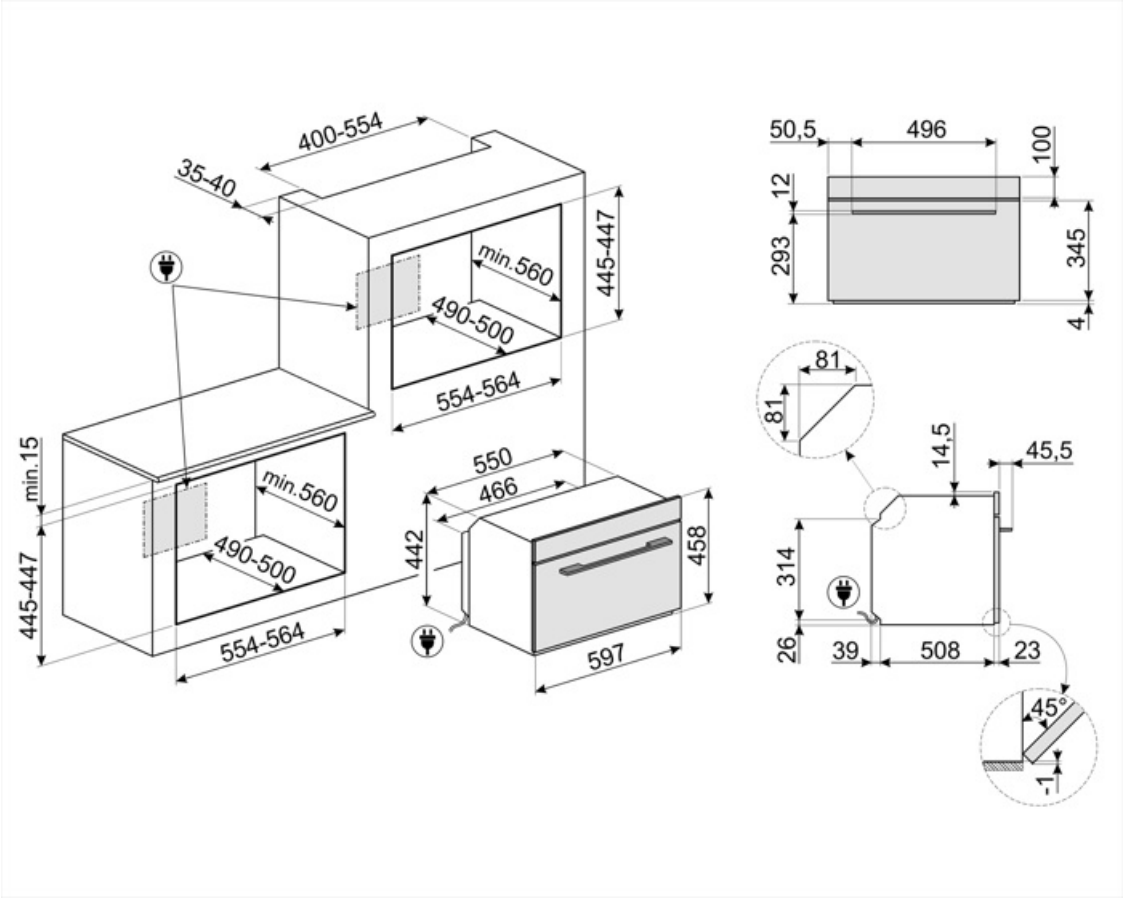

Compatible Accessories



BN620-1

Emaye tepsi, 20 mm derinliğinde



BN640

Emaye tepsi, 40 mm derinliğinde



GTP

** Kısmi çıkarılabilir teleskopik kılavuzlar (1 seviye) ** Çekme çıkarma: 300 mm Malzeme: Parlatılmış paslanmaz çelik AISI 430



GTT

** Tamamen çıkarılabilir teleskopik raylar (1 seviye) ** Çıkarma: 433 mm Malzeme: Parlatılmış paslanmaz çelik AISI 430



PALPZ

Katlanabilir sap genişliğine sahip pizza küreği: 315 mm uzunluk: 325 mm



PR3845X

Parmak izi tutmaz paslanmaz çelik. Daha fazla fırının mobilya montajı için kapak



STONE2

Tutamakları olmayan dikdörtgen pizza taşı, 45cm ve 60cm genişlikteki fırınlar için uygundur. Ebatlar G42 x Y1,8 x D37,5cm. Tipik bir odun fırınıyla aynı sonuçlara sahip pizzalar pişirmek için idealdir. Ayrıca ekmek, pide ve kek, turta veya bisküvi gibi diğer tarifleri pişirmek için de kullanılabilir.

Symbols glossary



Çocuk kilidi: Bazı modellerde programı / çevrimi kilitlemek için bir cihaz bulunur, böylece yanlışlıkla değiştirilemez.



Hava soğutma sistemi: güvenli yüzey sıcaklıkları sağlamak için.



...



Elektrik



Sebzelik: Mikrodalga, ızgara ve sebzelik tabağının (önceden ısıtıldıktan sonra) aynı anda çalışması, yiyeceklerin çıtır çıtır ve altın rengini almasını sağlar, Pizza vb. Pişirmek için idealdir.



Mikrodalga ızgara elemanı: Izgaranın kullanılması, yiyeceğin yüzeyinde mükemmel bir kızarmaya neden olur. Mikrodalgaların hareketi, kısa sürede pişirmek yerine yiyeceğin iç kısmını sağlar.



45 cm yüksekliğe sahip kompakt cihazlar - küçük mutfak setlerinin işlevsel gereksinimlerini karşılamak için mükemmel çözüm. Çeşitli tiplerde ve farklı stillerde mevcuttur.



Yan ışıklar: Karşılıklı iki yan lamba, fırının içindeki görünürlüğü artırır.



Fırın boşluğunun 3 farklı pişirme seviyesi vardır.



Eğilebilir ızgara: ısıtma elemanını hareket ettirmek ve cihazın tavanını basit bir adımda temizlemek için devrilebilir ızgara kolayca çıkarılabilir.



Kapasite, litre cinsinden fırın boşluğundaki kullanılabilir alan miktarını gösterir.



Mikrodalga enerjisi pişirme sürelerini önemli ölçüde kısaltır ve enerji tasarrufu sağlar.



Zamana göre buz çözme: Bu işlevle yiyeceklerin çözülme zamanı otomatik olarak belirlenir.



Üçlü camlı kapılar: Camlı kapı sayısı.



Emaye iç kısım: Tüm Smeg fırınlarının emaye iç kısmı, yapışan pişirme yağı miktarını azaltarak iç kısmın temiz kalmasına yardımcı olan özel bir antiasit astara sahiptir.



Izgara elemanı: Izgara kullanımı, orta ve küçük porsiyonlu etleri pişirirken, özellikle et lokantası ile birleştirildiğinde (mümkünse) mükemmel sonuçlar verir. Ayrıca sosis ve domuz pastırması pişirmek için idealdir.



Mikrodalga: Doğrudan yiyeceğe nüfuz eden mikrodalgalar çok hızlı pişer ve önemli ölçüde enerji tasarrufu sağlar. Yağsız pişirmeye uygundur, aynı zamanda orijinal görünümünü ve aromasını değiştirmeden yiyecekleri çözebilir ve ısıtabilirler. Mikrodalga fonksiyonu, elde edilen tüm avantajlarla birlikte geleneksel fonksiyonlarla da birleştirilebilir. Her tür yemek için idealdir.



KEEP_WARM_72dpi



Hızlı ön ısıtma: Hızlı ön ısıtma işlevi, seçilen sıcaklığa sadece birkaç dakika içinde ulaşmak için kullanılabilir.



Elektronik kumanda: Fırın içindeki sıcaklığı 2-3 ° C hassasiyetle korumanıza olanak tanır. Bu, kek, sufle, puding gibi sıcaklık değişimlerine çok duyarlı yemeklerin pişirilmesine olanak tanır.



Kapasite, litre cinsinden fırın boşluğundaki kullanılabilir alan miktarını gösterir.