SF4109M

Категория	45 см
Семейство продуктов	Духовой шкаф
Источник питания	Электрический
Источник нагрева	Электрический
Способ приготовления	Микроволны с грилем
EAN-**код**	8017709186081

Эстетика

Эстетика	Linea	**Тип шелкографии**	Символы
Цвет	Серебристый	**Дверца**	С 2-мя горизонтальными полосами
Дизайн	Плоский		
Материал	Стекло	**Ручка**	Linea
Тип нержавеющей стали	Матовая	**Ручки**	Серый
		Логотип	Шелкография
Тип стекла	Стекло Stopsol	**Поворотные переключатели**	Linea
Цвет шелкографии	Серый		

Управление

Вид дисплея (технология)	LCD-дисплей	**Количество переключателей**	2
Управление	Поворотные переключатели		

Программы/ функции

Количество функций приготовления	4
Автоматические программы	No
Персональные рецепты	No

Традиционные функции приготовления

Гриль большой

Функции микроволн

smeg

Другие функции

Размораживание по времени

Размораживание по весу

Опции

Программирование времени	Отсрочка включения и автоматическое отключение в конце приготовления	**Другие опции**	Eco Light, Быстрый старт
Таймер поминутный	Да	**Режим** Showroom	Да
Блокировка управления	Да		

Технические характеристики

Минимальная температура	50 °C	**Дверца**	Регулируемая температура
Максимальная температура	250 °C	**Количество стекол дверцы**	3
Количество уровней приготовления	3	**Автоматическое отключение микроволн при открытой дверце**	Да
Количество ламп подсветки	1	**Система охлаждения**	Тангенциальная
Тип подсветки	Галогенная	**Размеры внутренней камеры (ВхШхГ)**	212x462x407 мм
Мощность ламп подсветки	40 Вт	**Регулировка температуры**	Электронный
Освещение при открытой дверце	Да	**Материал внутренней камеры**	Эмаль Ever Clean
Мощность гриля	1500 Вт	**Защитное стекло от микроволн**	Да
Автоматическое отключение при открытой дверце	Да		

Производительность/ Энергопотребление

Полезный объем	40 л	**Эффективная мощность микроволн**	1000 Вт
Количество духовых шкафов	1		

Аксессуары в комплекте

Решетка с ограничителем	1

Электрическое подключение

Напряжение	220-240 В	**Частота тока**	50 Гц
Сила тока	15 A	**Длина электрического кабеля**	115 см
Номинальная мощность	3300 Вт		

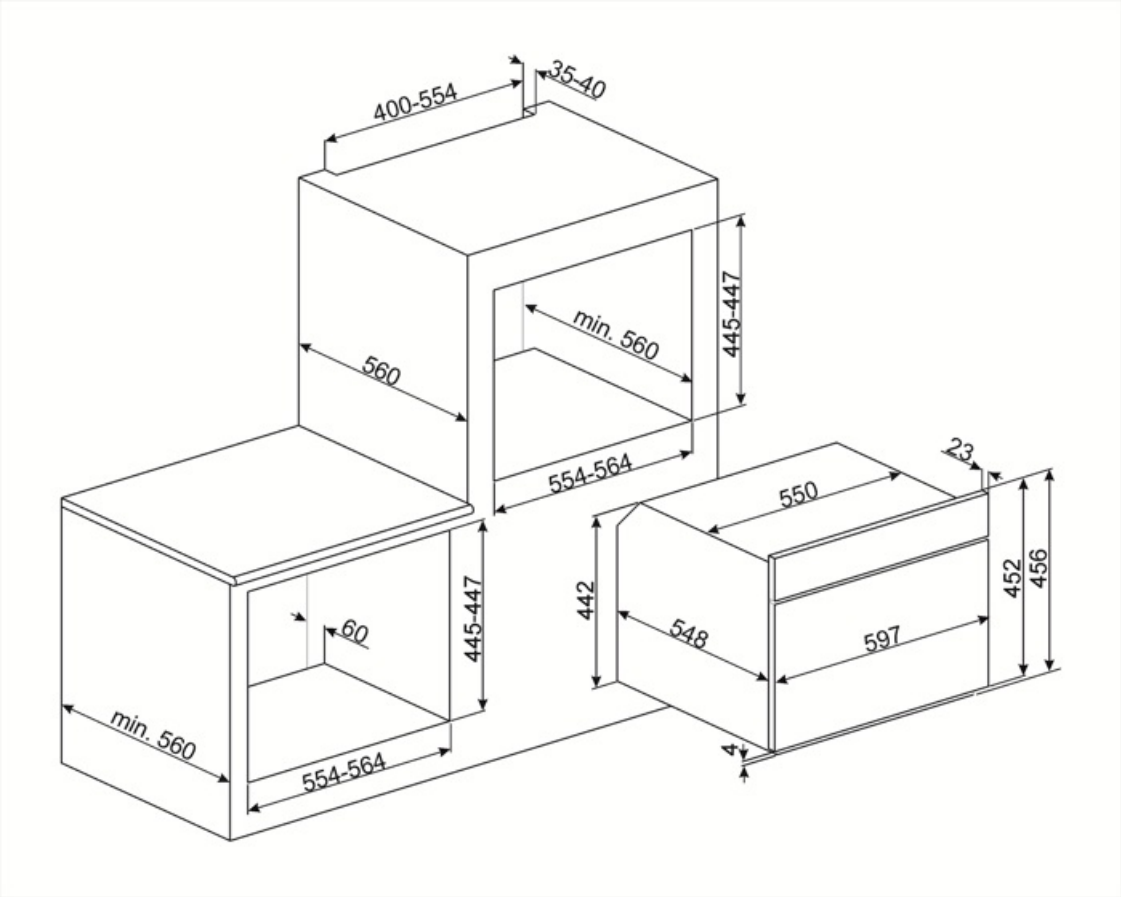

Совместимые Аксессуары

BN620-1

Эмалированный противень, глубина 20 мм

BN640

Эмалированный противень, глубина 40 мм

PALPZ

Лопатка для пиццы с откидной ручкой
Ширина: 315 мм Длина: 325 мм

PR3845X

Нержавеющая сталь с обработкой против отпечатков пальцев. Декоративная планка для установки приборов в колонну. Совместима с большинством духовых шкафов.

Symbols glossary

Блокировка управления: некоторые модели оснащены устройством для блокировки управления, чтобы не было возможности случайно изменить программу/ цикл приготовления, включить или выключить прибор.

Система воздушного охлаждения: для обеспечения безопасной температуры поверхности.

Размораживание по весу: функция автоматического размораживания. Вы выбираете тип продуктов для размораживания из доступных категорий (МЯСО - РЫБА - ХЛЕБ - ДЕСЕРТЫ). После ввода веса продукта печь автоматически определяет время, необходимое для правильного размораживания.

Автоматическое отключение подсветки: для большей экономии энергии освещение выключается автоматически через одну минуту после начала приготовления.

Эмаль Ever Clean: эмаль Ever Clean наносится электростатически, чтобы предотвратить образование трещин или сколов с течением времени. Это особая эмаль, устойчивая к бытовым кислотам, которая, помимо приятного блеска, способствует более тщательной очистке стенок духовки благодаря своей меньшей пористости. После нанесения ее запекают при температуре выше 850°C и медленно полимеризуют с научно определенной скоростью, чтобы обеспечить однородную глубину и прочность. Эмаль Ever Clean создает безупречный вид как внутри духовки, так и на противнях, что делает поверхности духовки невероятно привлекательными и сохраняет их в течение долгого времени, так как снижает адгезию жира во время приготовления.

Компактные приборы высотой 45 см - идеальное решение для удовлетворения функциональных требований кухонных гарнитуров небольшой высоты. Доступный в нескольких типах и в различных стилях.

Подсветка сбоку: две лампы на противоположных сторонах внутренней камеры улучшают обзор внутри духовки.

Микроволны значительно сокращают время приготовления и способствуют экономии энергии.

Размораживание по времени: с помощью этой функции время размораживания продуктов определяется автоматически.

Дверца с тройным остеклением

Электрический

Использование гриля дает отличные результаты при приготовлении мяса средних и малых порций, особенно в сочетании с вертелом (где это возможно). Также идеально подходит для приготовления колбас и бекона.

Поворотные переключатели с подсветкой: представляют собой предохранительное устройство, предупреждающее пользователя о том, что прибор включен. А также потрясающий дизайн.

ECO-logic: опция позволяет ограничить потребляемую мощность прибора.

В камере духового шкафа предусмотрено 3 разных уровня приготовления.

Откидной гриль: откидной гриль можно легко отцепить, чтобы переместить нагревательный элемент и проще очистить верхнюю часть прибора.

Указан полезный объем внутренней камеры в литрах.

Электронный контроль температуры: позволяет поддерживать температуру внутри духовки с точностью до 2–3°C. Это позволяет готовить блюда, очень чувствительные к перепадам температуры, такие как пирожные, суфле, пудинги.

Указан полезный объем внутренней камеры в литрах.