SF4301MX

Категория	45 см
Семейство продуктов	Духовой шкаф
Источник питания	Электрический
Источник нагрева	Электрический
Способ приготовления	Микроволны с грилем
Система очистки	Ever Clean enamel
Международный артикул (EAN-код)	8017709282233



Эстетика

Эстетика	Классика (Classica)	**Цвет шелкографии**	Черный
Цвет	Нержавеющая сталь	**Тип шелкографии**	Символы
Отделка	Обработка против отпечатков пальцев	**Дверца**	С 2-мя горизонтальными полосами
Дизайн	Плоский	**Ручка**	Классика (Classica)
Материал	Нержавеющая сталь	**Ручки**	нержавеющая сталь
Тип нержавеющей стали	Матовая	**Логотип**	Штампованный
Тип стекла	Инверсионное	**Поворотные переключатели**	Классика (Classica)

Управление

Тип дисплея	CompactScreen	**Управление**	Поворотные переключатели
Вид дисплея (технология)	Жидкокристаллический дисплей	**Количество переключателей**	2

Программы/ функции

Количество функций приготовления	4

Традиционные функции приготовления

Гриль большой

Функции микроволн

Микроволновая печь

Микроволны + гриль

Блюдо от Шефа (Baker)

Другие функции

Размораживание по времени

Опции

Программирование времени	Отсрочка включения и автоматическое отключение в конце приготовления	**Другие опции**	Поддержание тепла
Таймер поминутный	Да	**Демонстрационный режим**	Да
Счетчик минут	1	**Быстрый предварительный разогрев**	Да
Блокировка управления	Да		

Технические характеристики

Объем (л)	40 l	**Открывание дверцы**	Стандартное открывание
Минимальная температура	50 °C	**Дверца**	Регулируемая температура
Максимальная температура	250 °C	**Количество стекол дверцы**	3
Количество уровней приготовления	3	**Автоматическое отключение микроволн при открытой дверце**	Да
Количество ламп подсветки	1	**Система охлаждения**	Тангенциальная
Тип подсветки	Галогенная	**Канал охлаждения**	Одинарное
Мощность ламп подсветки	40 Вт	**Размеры внутренней камеры (ВхШхГ)**	212x462x407 мм
Освещение при открытой дверце	Да	**Регулировка температуры**	Электронный
Мощность гриля	1500 Вт	**Материал внутренней камеры**	Эмаль лёгкой очистки
Автоматическое отключение при открытой дверце	Да	**Защитное стекло от микроволн**	Да

Производительность/ Энергопотребление

Полезный объем	40 л	**Эффективная мощность микроволн**	1000 Вт
Количество духовых шкафов	1		

Аксессуары в комплекте

Решетка с ограничителем	1

Электрическое подключение

Напряжение	220-240 В	**Номинальная мощность**	3300 Вт
Тип электрической вилки	Нет	**Частота тока**	50 Гц
Сила тока	15 A	**Длина электрического кабеля**	115 см

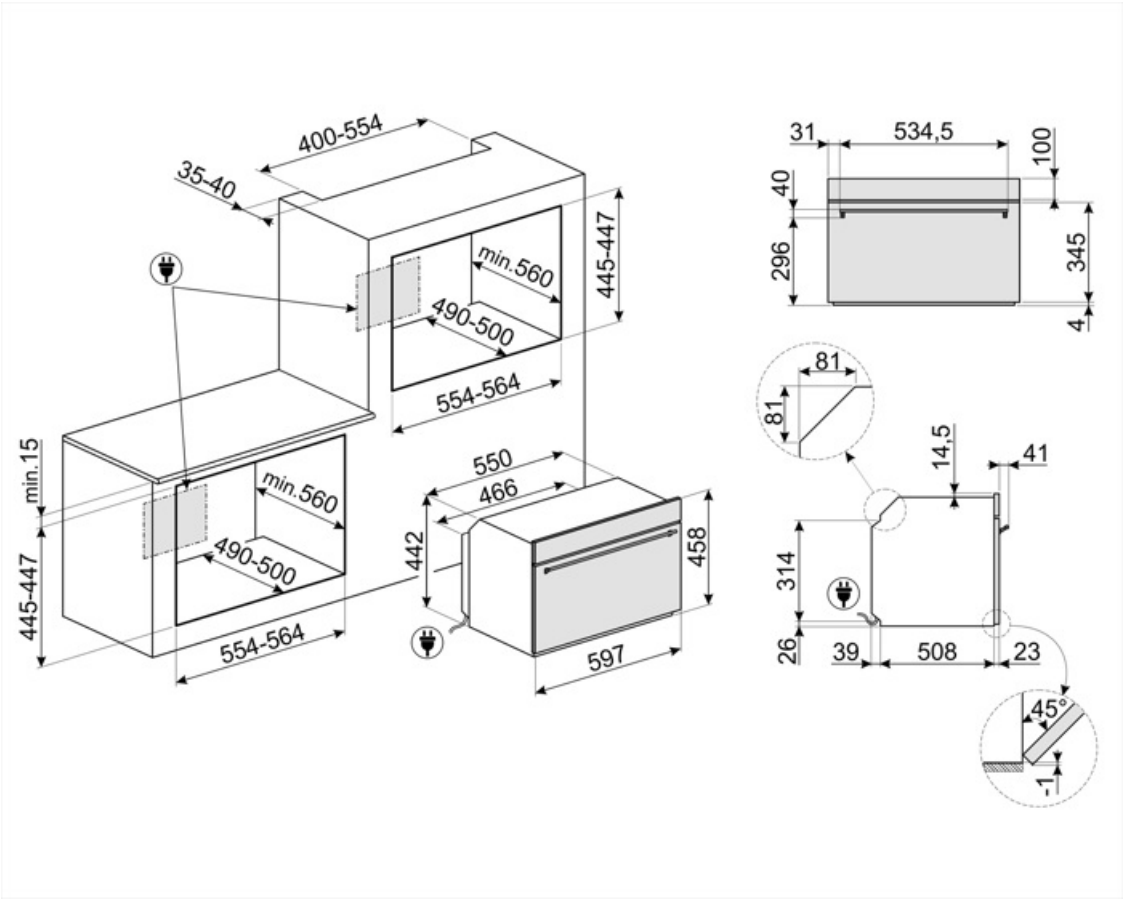

Совместимые Аксессуары



BN620-1

Эмалированный противень, глубина 20 мм



BN640

Эмалированный противень, глубина 40 мм



GTP

Телескопические направляющие неполного выдвижения (1 уровень) Извлечение: 300 мм Материал: полированная нержавеющая сталь AISI430



GTT

Полностью выдвижные телескопические направляющие (1 уровень) Выдвижение: 433 мм Материал: полированная нержавеющая сталь AISI 430



KIT330X

Комплект отделки для духовых шкафов Classica 45 см



PALPZ

Лопатка для пиццы с откидной ручкой Ширина: 315 мм Длина: 325 мм



PR3845X

Нержавеющая сталь с обработкой против отпечатков пальцев. Декоративная планка для установки приборов в колонну. Совместима с большинством духовых шкафов.



STONE2

Symbols glossary



Блокировка управления: некоторые модели оснащены устройством для блокировки управления, чтобы не было возможности случайно изменить программу/ цикл приготовления, включить или выключить прибор.



Система воздушного охлаждения: для обеспечения безопасной температуры поверхности.



Дверца с тройным остеклением



Эмаль лёгкой очистки: наносится электростатически, чтобы предотвратить образование трещин или сколов с течением времени. Это особая эмаль, устойчивая к бытовым кислотам, которая, помимо приятного блеска, способствует более тщательной очистке стенок духовки благодаря своей меньшей пористости. После нанесения ее запекают при температуре выше 850°C и медленно полимеризуют с научно определенной скоростью, чтобы обеспечить однородную глубину и прочность. Эмаль лёгкой очистки создает безупречный вид как внутри духовки, так и на противнях, что делает поверхности духовки невероятно привлекательными и сохраняет их в течение долгого времени, так как снижает адгезию жира во время приготовления.



Хрустящая корочка: одновременная работа микроволновой печи, гриля и тарелки Crisp (после предварительного нагрева) позволяет пище становиться хрустящей и золотистой, что идеально для приготовления пиццы.



Микроволны: проникая прямо в пищу, микроволны позволяют готовить очень быстро и со значительной экономией энергии. Они подходят для приготовления без жира, они также способны размораживать и нагревать пищу, не изменяя ее первоначальный вид и аромат. Функцию микроволн также можно комбинировать с обычными функциями со всеми вытекающими отсюда преимуществами. Идеально подходит для всех видов еды.



Компактные приборы высотой 45 см - идеальное решение для удовлетворения функциональных требований кухонных гарнитуров небольшой высоты. Доступный в нескольких типах и в различных стилях.



Микроволны значительно сокращают время приготовления и способствуют экономии энергии.



Размораживание по времени: с помощью этой функции время размораживания продуктов определяется автоматически.



Электрический



Нержавеющая сталь с защитой от отпечатков пальцев: защита от отпечатков пальцев сохраняет внешний вид нержавеющей стали.



Использование гриля дает отличные результаты при приготовлении мяса средних и малых порций, особенно в сочетании с вертелом (где это возможно). Также идеально подходит для приготовления колбас и бекона.



Микроволны + гриль: использование гриля приводит к идеальному подрумяниванию поверхности продукта. Действие микроволн позволяет в короткие сроки приготовить внутреннюю часть блюда.



Подогрев пищи

Подсветка сбоку: две лампы на противоположных сторонах внутренней камеры улучшают обзор внутри духовки.

В камере духового шкафа предусмотрено 3 разных уровня приготовления.

Откидной гриль: откидной гриль можно легко отцепить, чтобы переместить нагревательный элемент и проще очистить верхнюю часть прибора.

Указан полезный объем внутренней камеры в литрах.

Быстрый предварительный нагрев: с помощью функции быстрого предварительного нагрева можно достичь выбранной температуры всего за несколько минут.

Электронный контроль температуры: позволяет поддерживать температуру внутри духовки с точностью до 2–3°C. Это позволяет готовить блюда, очень чувствительные к перепадам температуры, такие как пирожные, суфле, пудинги.

Указан полезный объем внутренней камеры в литрах.

Благодаря простому и интуитивно понятному интерфейсу Компактный цифровой дисплей удобен в использовании благодаря возможности взаимодействовать с регуляторами.